Power Ready S™

Installation Manual

5 MIN

EN
NO
SE
DK
FI
DE
FR
ES

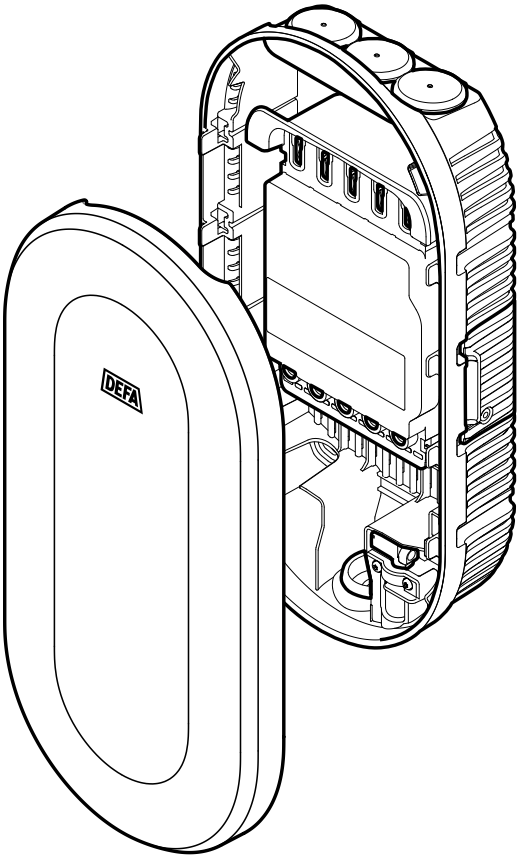

defa.com

EN English
NO Norsk
SE Svenska
DK Dansk
FI Suomi
DE Deutsch
FR Français
ES Español

Contents / Innhold / Innehåll / Indhold / Sisällysluettelo / Inhalt / Table des matières / Contenido

Safety information / Sikkerhetsinformasjon / Säkerhetsinformation / Sikkerhedsinformation / Turvallisuustiedot / Informationen zur Sicherheit / Informations sur la sécurité / Información de seguridad **4**

What's included / Hva er inkludert / Vad ingår / Indhold / Myyntipakkauksen sisältö / Lieferumfang / Ce qui est inclus / Lo que incluye **7**

Installation planning / Installasjonsplanlegging / Installationsplanering / Planlægning af installationen/ Asennuksen suunnittelu / Installationsplanung / Planification de l'installation / Planificación de la instalación **9**

Installation / Installasjon / Installation / Installation / Asennus ja asetukset / Installation / Installation / Instalación **16**

Product specification / Produktspesifikasjon / Produktspecifikation / Produktspecifikation / Tuotetiedot / Produktspezifikation / Spécification du produit / Especificaciones del producto **25**

Conformity / Samsvarserklæring / Överensstämmelseförklaring / Overensstemmelseserklæring / Vaatimustenmukaisuus / Konformitätserklärung / Déclaration de conformité / Declaración de conformidad **26**

Warranty and waste management / Garanti og avfallshåndtering / Garanti och avfallshantering / Garanti og affaldshåndtering / Takuu ja jätteiden käsittely / Gewährleistung und Entsorgung / Garantie et gestion des déchets / Garantía y gestión de residuos **27**

Contact information / Kontaktinformasjon / Kontaktinformation / Kontaktoplysninger / Yhteystiedot / Kontaktinformationen / Informations de contact / Información de contacto **29**

Safety information / Sikkerhetsinformasjon / Säkerhetsinformation/ Sikkerheds-information/ Turvallisuustiedot / Informationen zur Sicherheit / Informations sur la sécurité / Información de seguridad

EN **Important!** Read this document before installing the device. Failure to follow any of the instructions or warnings can result in material damage or personal injury.

Important! The **product** may only be installed, uninstalled or repaired by a licensed electrician and the installation must be executed in accordance with national and local regulations.

Important! Non-compliance with the safety information and instructions contained in the comprehensive manuals and printed on the device or any actions contrary to these, may lead to electric shock, fire and/or severe injury.

Important! Make sure the power supply is disconnected before the installation and remains so during the entire installation process.

NO **Viktig!** Les dette dokumentet før du installerer enheten. Unnlatelse av å følge noen av instruksjonene eller advarslene kan føre til materiell skade eller personskade.

Viktig! Produktet må kun installeres, avinstalleres eller repareres av en autorisert elektriker og installasjonen må utføres i samsvar med nasjonale og lokale forskrifter.

Viktig! Manglende overholdelse av sikkerhetsinformasjonen og instruksjonene i veiledningene og trykt på enheten eller handlinger i strid med disse, kan føre til elektrisk støt, brann og/eller alvorlig personskade.

Viktig! Sørg for at strømforsyningen er frakoblet før installasjonen og forblir slik under hele installasjonsprosessen.

SE **Viktigt!** Läs detta dokument innan du installerar enheten. Underlåtenhet att följa instruktioner eller varningar kan resultera i materiell skada eller personskada.

Viktig! Produkten måste installeras, demonteras eller repareras av en auktoriserad elektriker. Dessa åtgärder måste utföras i enlighet med installationsmanual och i överensstämmelse med nationella och lokala bestämmelser.

Viktig! Om enheten inte beter sig i enlighet med beskriven funktion, kontakta omedelbart en elektriker, ansvarig återförsäljare eller DEFA. Se kapitlet Kontaktinformation.

Viktigt! Säkerställ att strömförsörjningen är frånkopplad före installationen och förblir frånkopplad under hela installationsprocessen.

DK **Vigtigt!** Læs dette dokument, før du installerer enheden. Manglende overholdelse af anvisninger eller advarsler kan resultere i materielle skader eller personskade.

Vigtigt! Produktet må kun installeres, afmonteres eller repareres af en autoriseret elektriker, og installationen skal udføres i overensstemmelse med nationale og lokale bestemmelser.

Vigtigt! Manglende overholdelse af de sikkerhedsanvisninger og instruktioner, der findes i de omfattende manualerne, og som er påtrykt enheden, kan føre til elektrisk stød, brand og/eller alvorlig personskade.

Vigtigt! Sørg for, at strømforsyningen er frakoblet før installationen og forbliver frakoblet under hele installationsprocessen.

FI **Tärkeää!** Lue tämä ohjekirja ennen laitteen asentamista. Ohjeiden ja varoitusten laiminlyöminen voi aiheuttaa henkilö- ja omaisuusvahinkoja.

Tärkeää! Tuotteen saa asentaa, irrottaa tai korjata vain pätevä sähköasentaja. Asennuksessa on noudatettava kansallisia ja paikallisia säädöksiä.

Tärkeää! Ohjekirjoista löytyvien ja laitteeseen painettujen turvallisuustietojen ja ohjeiden huomioimatta tai noudattamatta jättäminen voi aiheuttaa sähköiskun, tulipalon ja/tai vakavan vamman.

Tärkeää! Varmista, että virransyöttö on katkaistu ennen asennuksen aloittamista ja ettei virransyöttöä kytketä asennusprosessin aikana.

DE **Wichtig!** Vor Installation dieses Geräts bitte dieses Dokument lesen! Nichtbeachtung dieser Anweisungen und Warnhinweise kann zu Sachschäden und Verletzungen an Personen führen!

Wichtig! Das Produkt darf nur von einem lizenzierten Elektriker installiert, deinstalliert oder repariert werden, und die Installation muss unter Einhaltung nationaler und lokaler Vorschriften erfolgen.

Wichtig! Die Nichteinhaltung der in den umfassenden Handbüchern enthaltenen und auf dem Gerät aufgedruckten Sicherheitshinweise und -anweisungen bzw. Handlungen, die diesen widersprechen, können zu Stromschlägen, Bränden und/oder schweren Verletzungen führen.

Wichtig! Vor dem Installationsvorgang ist sicherzustellen, dass die Stromversorgung getrennt ist und während des gesamten Installationsvorgangs getrennt bleibt.

FR **Important !** Lisez ce document avant d'installer l'appareil. Tout non-respect de l'une des consignes ou de l'un des avertissements peut entraîner des dégâts matériels ou des blessures corporelles.

Important ! Le produit doit être installé, désinstallé ou réparé par un électricien agréé ; l'installation doit être effectuée conformément aux réglementations locales et nationales.

Important ! Tout non-respect des instructions et informations relatives à la sécurité contenues dans les manuels détaillés et imprimées sur l'appareil, ou bien toute action allant à l'encontre de celles-ci, peut entraîner un choc électrique, un incendie et/ou des blessures graves.

Important ! Assurez-vous que l'alimentation électrique soit déconnectée avant l'installation et qu'elle le reste tout au long du processus d'installation.

ES **¡Importante!** Lea este documento antes de instalar el dispositivo. El incumplimiento de cualquiera de las instrucciones o advertencias puede provocar daños materiales o personales.

¡Importante! El producto solo puede ser instalado, desinstalado o reparado por un electricista autorizado y la instalación debe realizarse de acuerdo con la normativa nacional y local.

¡Importante! El incumplimiento de la información y las instrucciones de seguridad contenidas en los manuales completos e impresos en el dispositivo o cualquier acción contraria a las mismas pueden provocar una descarga eléctrica, un incendio y/o lesiones graves.

¡Importante! Asegúrese de que la fuente de alimentación está desconectada antes y durante todo el proceso de instalación.

Special notes / Spesielle merknader / Särskilda noteringar / Særlige bemærkninger / Erityishuomiot / Besondere Hinweise / Remarques spécifiques / Notas especiales /



EN DANGER Sections marked with this symbol draw attention to electrical voltages that represent a danger to life and limb. Actions contrary to these safety notices may lead to severe or fatal injury. Actions contrary to these safety notices must not be carried out under any circumstances.

NO FARE Avsnitt merket med dette symbolet gjør oppmerksom på spenningsfare som representerer fare for liv og helse. Handlinger som er i strid med disse sikkerhetsmerknadene, kan føre til alvorlig personskade eller død. Handlinger i strid med disse sikkerhetsmerknadene må ikke utføres under noen omstendigheter.

SE FARA Avsnitt markerade med denna symbol uppmärksammar elektriska spänningar som utgör en fara för liv och lem. Åtgärder som strider mot dessa säkerhetsnoteringar kan leda till allvarliga eller dödliga skador. Åtgärder som strider mot dessa säkerhetsnoteringar får under inga omständigheter utföras.

DK FARE Afsnit markeret med dette symbol gør opmærksom på elektrisk spænding, der udgør en fare for liv og lemmer. Handlinger i strid med disse sikkerhedsanvisninger kan føre til alvorlig eller dødelig personskade. Handlinger, der er i modstrid med disse sikkerhedsanvisninger, må under ingen omstændigheder udføres.

FI VAARA Tällä merkillä merkityissä kohdissa on kyseessä terveydelle vaarallinen sähköjännite. Toiminen vastoin turvamerkin ohjetta voi aiheuttaa vakavan vamman tai kuoleman. Turvallisuusohjeen vastainen toiminta on kielletty kaikissa tapauksissa.

DE GEFAHR Mit diesem Symbol gekennzeichnete Abschnitte weisen auf elektrische Spannungen hin, die eine Gefahr für Leib und Leben darstellen. Gegen diese Sicherheitshinweise verstoßende Handlungen können zu schweren oder tödlichen Verletzungen führen. Vorgänge, die gegen diese Sicherheitshinweise verstoßen, dürfen unter keinen Umständen durchgeführt werden.

FR DANGER Les sections portant ce symbole attirent l'attention sur les tensions électriques qui représentent un danger pour la vie et l'intégrité. Des actions contraires aux présentes consignes de sécurité peuvent provoquer des blessures graves ou mortelles. Des actions contraires aux présentes consignes de sécurité ne doivent en aucun cas être effectuées.

ES PELIGRO Las secciones marcadas con este símbolo avisan sobre las tensiones eléctricas que representan un peligro para la vida y la integridad física. Actuar contraviniendo estos avisos de seguridad puede provocar lesiones graves o mortales. No se debe actuar ignorando estos avisos de seguridad bajo ninguna circunstancia.



EN WARNING Sections marked with this symbol draw attention to additional hazards that may lead to damage to the product itself or to other electrical devices. Actions marked with this symbol must be carried out with special care.

NO ADVARSEL Avsnitt merket med dette symbolet gjør oppmerksom på ytterligere farer som kan føre til skade på selve produktet eller andre elektriske enheter. Handlinger merket med dette symbolet må utføres med stor forsiktighet.

SE VARNING Avsnitt markerade med denna symbol uppmärksammar ytterligare faror som kan leda till skador på själva produkten eller andra elektriska enheter. Åtgärder markerade med denna symbol måste utföras med särskild försiktighet.

DK ADVARSEL Afsnit markeret med dette symbol gør opmærksom på yderligere farer, der kan føre til beskadigelse af selve produktet eller andre elektriske apparater. Handlinger markeret med dette symbol skal udføres med særlig omhu.

FI VAROITUS Tällä merkillä merkityissä kohdissa on kyseessä muu vaara, joka voi vahingoittaa tuotetta tai muita sähkölaitteita. Tällä merkillä merkityt toimenpiteet tulee suorittaa erityisen huolellisesti.

DE WARNUNG Mit diesem Symbol gekennzeichnete Abschnitte weisen auf zusätzliche Gefahren hin, die zu Schäden am Produkt selbst oder an anderen elektrischen Geräten führen können. Mit diesem Symbol gekennzeichnete Handlungen sind mit besonderer Sorgfalt auszuführen.

FR MISE EN GARDE Les sections portant ce symbole attirent l'attention sur les dangers supplémentaires susceptibles d'entraîner des dommages pour le produit lui-même ou d'autres appareils électriques. Les actions portant ce symbole doivent être effectuées avec un soin particulier.

ES ADVERTENCIA Las secciones marcadas con este símbolo avisan sobre peligros adicionales que pueden provocar daños en el propio producto o en otros dispositivos eléctricos. Las acciones marcadas con este símbolo deben realizarse con especial cuidado.

EN NOTICE Sections marked with this symbol draw attention to additional important information and special features that are necessary for the reliable operation of the device. Actions marked with this symbol should be carried out as required.

NO MERKNAD Avsnitt merket med dette symbolet gjør oppmerksom på viktig tilleggsinformasjon og spesialfunksjoner som er nødvendige for pålitelig drift av enheten. Handlinger merket med dette symbolet må utføres etter behov.

SE OBS Avsnitt markerade med denna symbol uppmärksammar ytterligare viktig information och specialfunktioner som är nödvändiga för att enheten ska fungera tillförlitligt. Åtgärder markerade med denna symbol bör utföras vid behov.

DK BEMÆRKNING Afsnit markeret med dette symbol gør opmærksom på yderligere vigtige oplysninger og særlige funktioner, der er nødvendige for en pålidelig drift af enheden. Handlinger markeret med dette symbol bør udføres efter behov.

FI HUOMAUTUS Tällä merkillä merkityissä ohjeen kohdissa kerrotaan erikoisominaisuuksista ja annetaan tärkeitä lisätietoja, joilla varmistetaan laitteen luotettava toiminta. Tällä merkillä merkityt toimenpiteet tulee suorittaa tarvittaessa.

DE HINWEIS Mit diesem Symbol gekennzeichnete Abschnitte weisen auf weitere wichtige Informationen und Besonderheiten hin, die für den sicheren Gerätebetrieb notwendig sind. Mit diesem Symbol gekennzeichnete Handlungen müssen nach Bedarf ausgeführt werden.

FR ATTENTION Les actions portant ce symbole attirent l'attention sur des informations importantes supplémentaires et des caractéristiques spécifiques nécessaires au fonctionnement fiable de l'appareil. Les actions portant ce symbole doivent être effectuées tel que demandé.

ES AVISO Las secciones marcadas con este símbolo avisan sobre información adicional importante y funciones especiales que son necesarias para un funcionamiento fiable del dispositivo. Las acciones marcadas con este símbolo deben realizarse según sea necesario.

Danger / Fare / Fara / Fare / Vaara / Gefahr / Danger / Peligro





EN	Do not install if the outer shell has been damaged.	Do not install if the charging cable is defective or appears cracked, broken or otherwise damaged.	Do not carry out physical repairs on the charging station.
NO	Ikke installer hvis den ytre kapslingen er skadet.	Ikke installer hvis ladekabelen er defekt eller virker sprukket, ødelagt eller skadet på annen måte.	Ikke utfør fysiske reparasjoner på ladestasjonen.
SE	Installera inte om det yttre skalet har blivit skadat.	Installera inte om laddkabeln är defekt eller verkar sprucken, trasig eller på annat sätt skadad.	Utför inga fysiska reparationer på laddstationen.
DK	Må ikke installeres, hvis den udvendige belægning er beskadiget.	Må ikke installeres, hvis ladekablet er defekt eller udviser tegn på at være revnet, ødelagt eller på anden måde beskadiget.	Udfør ikke fysiske reparationer på ladestationen.
FI	Älä asenna, jos ulkokuori on vaurioitunut.	Älä asenna, jos latauskaapeli on viallinen, siinä on murtuma tai jokin muu vaurio.	Älä korjaa latausasemaa fyysisesti.
DE	Nicht installieren, wenn die Außenhülle beschädigt ist.	Nicht installieren, wenn das Ladekabel defekt ist oder Risse und andere Schäden aufweist.	Keine physischen Reparaturen an der Ladestation durchführen.
FR	Ne pas installer si l'enveloppe extérieure a été endommagée.	Ne pas utiliser le câble de charge s'il est défectueux ou s'il semble fissuré, cassé ou autrement endommagé.	Ne pas procéder à des réparations physiques sur la station de chargement.
ES	No instalar si la carcasa exterior está dañada.	No instalar si el cable de carga está defectuoso o parece agrietado, roto o dañado de alguna manera.	No realizar reparaciones físicas en la estación de carga.

What's included

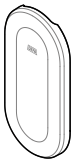

1. Protective Cover



2. Wall Bracket



3. Locking tool



4. Strain relief (x2)



5. Wood screws (x4)
3,9 x 38 mm



6. Washers (x 4)
5,3 x 10 x 1 mm



7.Wall plugs (x4)
6 x 30 mm



8. Multi grommets (x2)

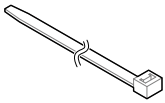

9. Cable Tie (x2)



10. LAN sealing plug

NO **Hva er inkludert:** 1. Beskyttelsesdeksel, 2. Veggbrakett, 3. Låseverktøy, 4. Strekkavlaster (x2), 5. Treskruer (x4) 3,9 x 38 mm, 6. Skiver (x4) (5,3 x 10 x 1 mm), 7. Veggplugger (x4) (6 x 30 mm), 8. Multinippel (x2), 9. Kabelbind (x2), 10. LAN-tetningsplugg

SE **Vad ingår:** 1. Skyddsöverdrag, 2. Väggfäste, 3. Låsverktyg, 4. Dragavlastning (x2), 5. Träskruvar (x4) 3,9 x 38 mm, 6. Brickor (x4) 5,3 x 10 x 1 mm, 7. Väggpluggar (x4) 6 x 30 mm, 8. Multigenomföringar (x2), 9. Buntband (x2), 10. LAN-tätningsplugg

DK **Indhold:** 1. Beskyttelsesdæksel, 2. Vægbeslag, 3. Låseværktøj, 4. Trækaflastning (x2), 5. Træskruer (x4) 3,9 x 38 mm, 6. Spændeskiver (x4) 5,3 x 10 x 1 mm, 7. Rawlplugs til vægskruer (x4) 6 x 30 mm, 8. Multigennemføringer (x2), 9. Kabelbinder (x2). 10. LAN-tætningsprop

FI **Myyntipakkauksen sisältö** 1. Suojakansi, 2. Seinäkiinnike, 3. Lukitsemistyökalu, 4. Vedonpoistin (x2), 5. Puuruuvit (x4), 3,9 x 38 mm, 6. Aluslevyt (x4) 5,3 x 10 x 1 mm, 7. Seinätulpat (x4) 6 x 30 mm, 8. Läpivientitiivisteet (x2), 9. Kaapeliside (x2). 10. LAN-tiivistystulppa

DE **Lieferumfang** 1. Schutzabdeckung, 2. Wandhalterung, 3. Verriegelungswerkzeug, 4. Zugentlastung (x2), 5. Holzschrauben (x 4) 3,9 x 38 mm, 6. Unterlegscheiben (x4) 5,3 x 10 x 1 mm, 7. Wanddübel (x4) 6 x 30 mm, 8. Mehrfachtüllen (x2), 9. Kabelbinder (x2), 10. LAN-Dichtungsstecker

FR **Ce qui est inclus** 1. Couvercle de protection, 2. Support mural, 3. Outil de verrouillage, 4. Soulagement de la tension (x2), 5. Vis murales (x4) 3,9 x 38 mm, 6. Rondelles (x4) 5,3 x 10 x 1 mm, 7. Chevilles murales (x4) 6 x 30 mm, 8. Passe-câbles multi (x2), 9. Attache-câble (x2), 10. Bouchon d'étanchéité LAN

ES **Lo que incluye** 1. Cubierta protectora, 2. Soporte de pared, 3. Herramienta de bloqueo, 4. Alivio de tensión (x2), 5. Tornillos de pared (x 4) 3,9 x 38 mm, 6. Arandelas (x 4) 5,3 x 10 x 1 mm, 7. Tacos de pared (x 4) 6 x 30 mm, 8. Arandelas múltiples (x2), 9. Brida de cables (x2), 10. Tapón de sellado LAN

Components on the Wall Bracket

A. Mounting holes
B. Terminal block
C. MCB (Miniature circuit breakers)
D. Level
E. Blind plug

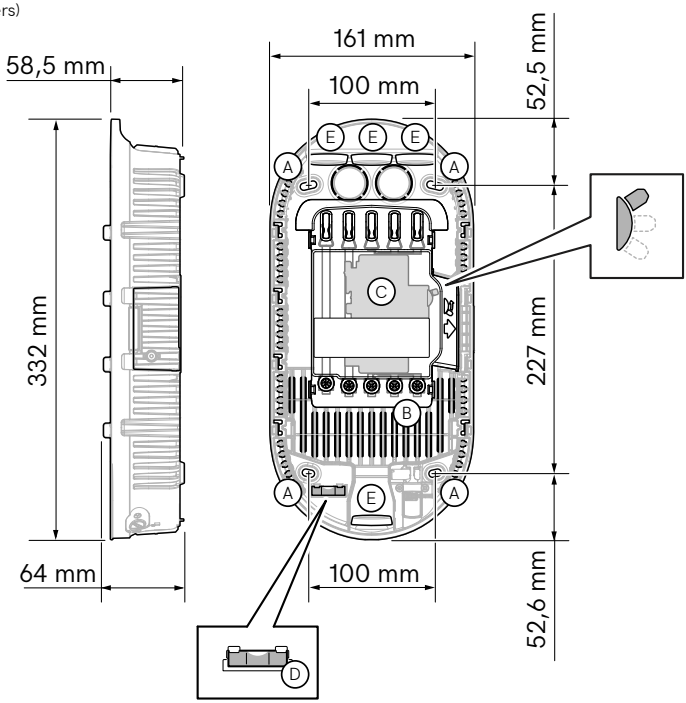

NO **Komponenter på veggbraketten:** A. Monteringshull, B. Tilkoblingsterminaler, C. Automatsikring (MCB), D. Vater, E. Blindplugg

SE **Väggfästets komponenter:** A. Monteringshål, B. Kopplingsplint, C. Automatsäkring (MCB), D. Vattenpass, E. Blindplugg

DK **Komponenter på vægbeslag:** A. Monteringshuller, B. Terminalblok, C. automatsikring (MCB), D. Vater, E. Blindprop

FI **Seinäkiinnikkeen osat:** A. Kiinnitysreiät, B. Riviliitin, C. Automaattisulake (MCB), D. Vesivaaka, E. Tulppa

DE **Komponenten an der Wandhalterung:** A. Montagelöcher, B. Klemmenleiste, C. Leitungsschutzschalter (MCB), D. Wasserwaage, E. Blindstopfen

FR **Composants sur le support mural:** A. Trous de montage, B. Barrette de connexion, C. Disjoncteur miniature (MCB), D. Niveau, E. Bouchon aveugle

ES **Componentes del soporte de pared:** A. Agujeros de montaje, B. Bloque de terminales, C. Interruptor automático (MCB), D. Nivel, E. Tapón ciego

Installation planning

NOTICE The screws and plugs included with this product allow for installation on wood or concrete surfaces. If the surface is made of any other material, ensure you have screws and plugs intended for that specific material.

NO MERKNAD Skruene og pluggene som følger med dette produktet gjør det mulig å installere på tre- eller betongoverflater. Hvis overflaten er av et annet materiale, sørg for at du har skruer og plugger beregnet for det spesifikke materialet.

SE OBS Skruvarna och pluggarna som följer med den här produkten gör att produkten kan installeras på trä- och betongytor. Om ytan är gjord av något annat material, måste du säkerställa att du har skruvar och pluggar som är avsedda för det specifika materialet.

DK BEMÆRKNING De medfølgende skruer og rawlplugs, giver mulighed for installation på overflader af træ eller beton. Hvis overfladen er fremstillet i et andet materiale, skal du sørge for at have de skruer og rawlplugs, der er beregnet til det specifikke materiale.

FI HUOMAUTUS Tuotteen mukana toimitetuilla ruuveilla voidaan laite asentaa puu- ja betonipintoihin. Muissa pinnoissa tulee käyttää muita, pinnan materiaaliin sopivia ruuveja ja tulppia.

DE HINWEIS Die im Lieferumfang enthaltenen Schrauben und Dübel ermöglichen die Montage auf Holz- oder Betonflächen. Wenn die Oberfläche aus einem anderen Material besteht, ist sicherzustellen, dass Schrauben und Dübel zur Verfügung stehen, die für dieses spezielle Material bestimmt sind.

FR ATTENTION Les prises et vis incluses avec ce produit permettent l'installation sur des surfaces en bois ou en béton. Si la surface est fabriquée en tout autre matériau, assurez-vous d'avoir les vis et les prises adéquates pour ce matériau spécifique.

ES AVISO Los tornillos y tacos incluidos con este producto permiten su instalación en superficies de madera u hormigón. Si la superficie es de cualquier otro material, asegúrese de tener tornillos y tacos destinados a ese material específico.

Cable requirements

The wall bracket is designed for connecting cable dimensions with cross sections from 2,5 mm^2 (without strain relief) or 4 mm^2 (with strain relief) up to 1 x 16 mm^2 or 2 x 10 mm^2. Use correct torque depending on cable type. Maximum torque must not exceed 2.5 Nm.

NO Kabelkrav Veggbraketten er designet for tilkobling av kabeldimensjoner med tverrsnitt fra 2,5 mm^2 (uten strekkavlaster) eller 4 mm^2 (med strekkavlaster) opp til 1 x 16 mm^2 eller 2 x 10 mm^2. Bruk riktig tiltrekningsmoment avhengig av kabeltype. Maksimalt tiltrekningsmoment må ikke overstige 2,5 Nm.

SE Kabelkrav Väggfästet är utformat för att ansluta kabeldimensioner med tvärsnitt från 2,5 mm^2 (utan dragavlastning) eller 4 mm^2 (med dragavlastning) upp till 1 x 16 mm^2 eller 2 x 10 mm^2. Använd korrekt åtdragningsmoment beroende på kabeltyp. Det maximala åtdragningsmomentet får inte överstiga 2,5 Nm.

DK Kabelkrav Vægbeslaget er beregnet til tilslutning med kabelmål med tværsnit fra 2,5 mm^2 (uden trækaflastning) eller 4 mm^2 (med trækaflastning) op til 1 x 16 mm^2 eller 2 x 10 mm^2. Anvend korrekt moment afhængig af kabeltypen. Maksimalt moment må ikke overstige 2,5 Nm

FI Kaapelien vaatimukset. Seinäkiinnikkeeseen kytkettävien johdinten poikkipinta-alan tulee olla vähintään 2,5 mm^2 (ilman vedonpoistoa) tai 4 mm^2 (vedonpoistolla) ja enintään 1 × 16 mm^2 tai 2 × 10 mm^2. Valitse sopiva kiristysmomentti johtimen tyypin mukaan. Kiristysmomentti voi olla enintään 2,5 Nm.

DE Kabelanforderungen. Die Wandhalterung ist ausgelegt für Anschlusskabel mit Querschnitten von 2,5 mm^2 (ohne Zugentlastung) oder 4 mm^2 (mit Zugentlastung) bis 1 x 16 mm^2 oder 2 x 10 mm^2. Das korrekte Anzugsdrehmoment je nach Kabeltyp verwenden. Das maximale Anzugsdrehmoment darf 2,5 Nm nicht überschreiten.

FR Exigences liées aux câbles. Le support mural est conçu pour connecter des dimensions de câble avec sections croisées allant de 2,5 mm^2 (sans soulagement de traction) ou 4 mm^2 (avec soulagement de traction) jusqu'à 1 x 16 mm^2 ou 2 x 10 mm^2. Utiliser le couple adéquat en fonction du type de câble. Le couple maximal ne doit pas excéder 2,5 Nm.

ES Requisitos de los cables. El soporte de pared está diseñado para conectar cables con secciones transversales de 2,5 mm^2 (sin alivio de tensión) o 4 mm^2 (con alivio de tensión) hasta 1 x 16 mm^2 o 2 x 10 mm^2. Utilice el par de apriete correcto en función del tipo de cable. El par máximo no debe superar los 2,5 Nm.

Set up your cable infrastructure according to your installation. Examples shown below:

NO Sett opp kabelinfrastrukturen i henhold til installasjonen din. Eksempler vist under:
SE Ställ in din kabelinfrastruktur enligt din installation. Exempel visas nedan:
DK Opsæt din kabelinfrastruktur i henhold til din installation. Eksempler vises nedenfor:
FI Valitse käytettävä kaapelointitapa kohteen mukaisesti. Katso allaolevat esimerkit:
DE Richten Sie Ihre Kabelinfrastruktur gemäß Ihrer Installation ein. Beispiele unten gezeigt:
FR Mettez en place votre infrastructure de câblage selon votre installation. Exemples montrés ci-dessous :
ES Configure su infraestructura de cableado según su instalación. Ejemplos mostrados a continuación:

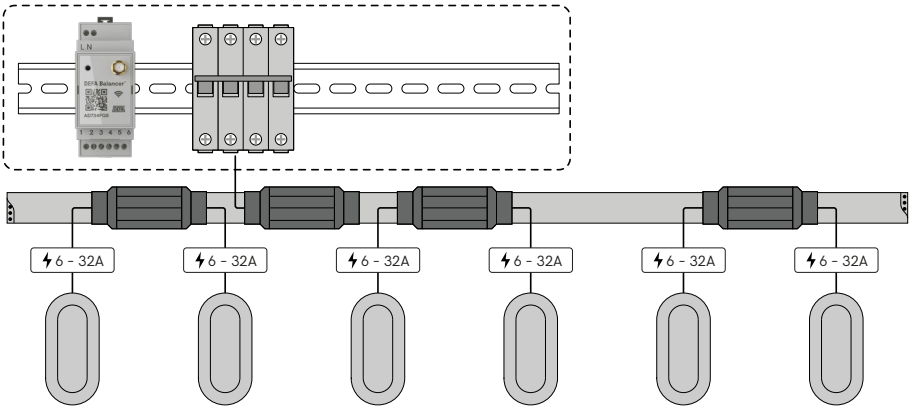

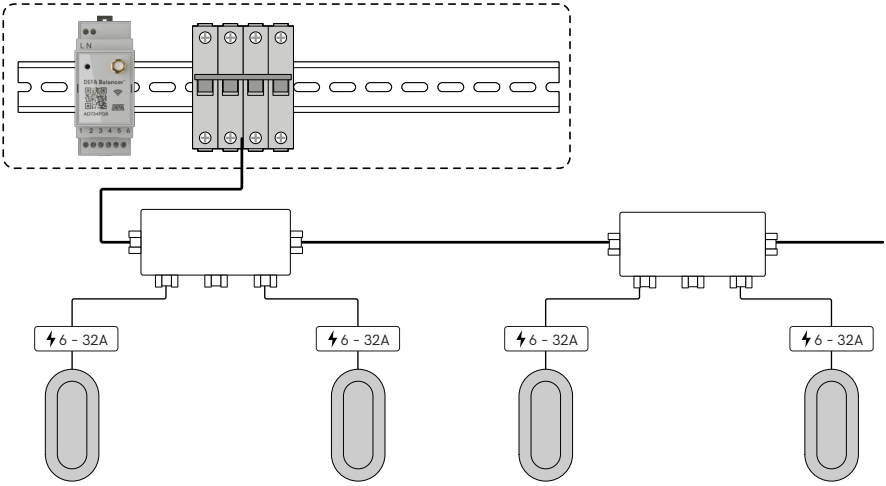

Installation requirements

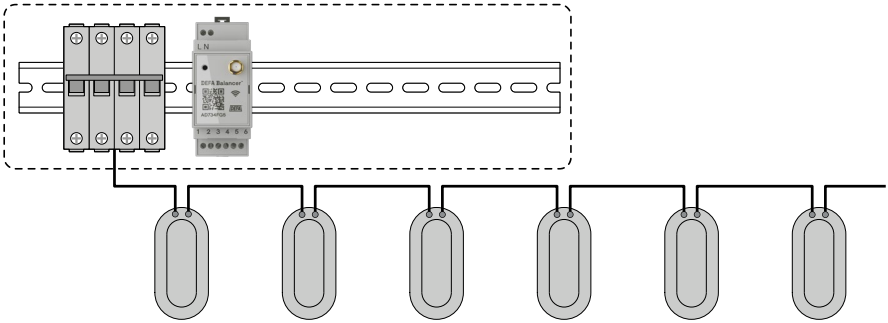

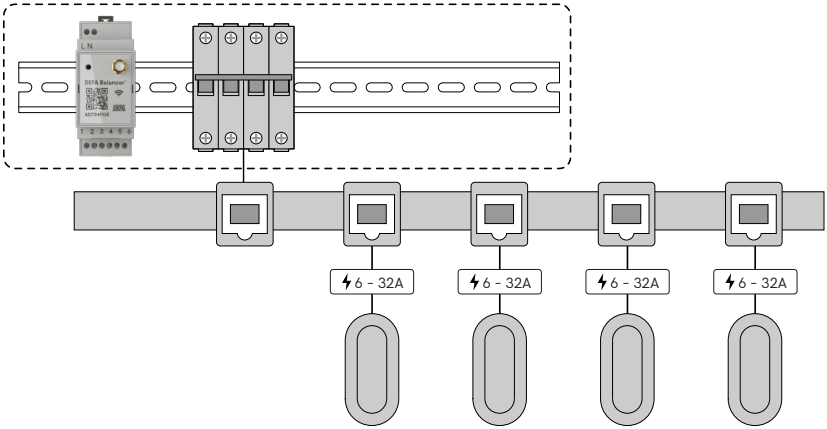
6 - 32A
6 - 32A
6 - 32A
6 - 32A

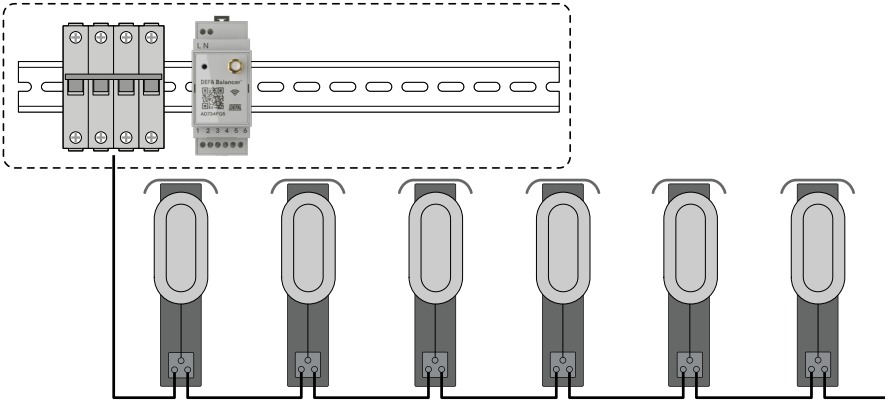

1. Make sure to follow local regulations which may overrule some of the installation requirements below.
2. Make sure not to install the charger in a place where the maximum operating temperature is exceeded. See the **Product specification** chapter for maximum operating temperature.
3. The installation site must not be located in an area subject to flooding, in close proximity to water, or in areas used to store objects or containers containing liquids.
4. Try to install the unit in a location with minimal sunlight exposure.
5. The installation site must not be located in areas with an explosive atmosphere.
6. The installation site must offer sufficient air circulation.
7. The product should be installed on an even, solid, and strong surface. The screw holes must be in contact with the mounting surface to maintain the ingress protection (IP44).
8. A minimum distance to other technical installations of 50 cm must be observed.
9. Radio transmitters must be located at least 50 cm away from the Wall Bracket.
10. Make sure the charging cable can reach the vehicle inlet from the installation site with no strain.
11. The installation site should not be located in a confined space and must be freely accessible.
12. The bottom of the charging station is recommended to be installed at 140-160 cm above the ground. Local regulations may apply.

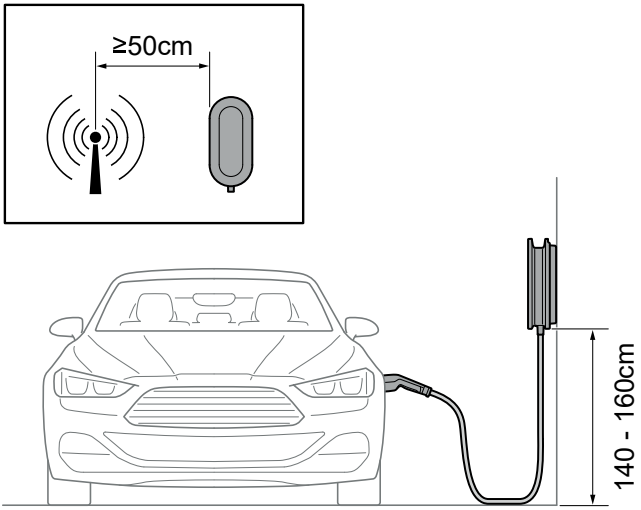

NO Installasjonskrav

1. Sørg for å følge lokale forskrifter dersom de overstyrer noen av installasjonskravene nedenfor.
2. Pass på at du ikke installerer laderen på et sted der den maksimale driftstemperaturen er overskredet. Se kapittelet **Produktspesifikasjoner** for maksimal driftstemperatur.
3. Installasjonsstedet må ikke plasseres i et område utsatt for flom, i umiddelbar nærhet av vann, eller i områder som brukes til å lagre gjenstander eller beholdere som inneholder væske.
4. Forsøk å installere enheten på et sted med minimal eksponering for sollys.
5. Installasjonsstedet må ikke plasseres i områder med eksplosiv atmosfære.
6. Installasjonsstedet må ha tilstrekkelig luftsirkulasjon.
7. Produktet skal installeres på en jevn og solid overflate. Skruehullene må være i kontakt med monteringsoverflaten, for å opprettholde beskyttelse mot vanninntrengning (IP44).
8. Det skal overholdes en minimumsavstand til øvrige tekniske installasjoner på 50 cm.
9. Radiosendere må plasseres minst 50 cm unna veggbraketten.
10. Sørg for at ladekabelen kan nå kjøretøyets ladeport fra installasjonsstedet uten strekk.
11. Installasjonsstedet bør ikke plasseres i et trangt rom og må være fritt tilgjengelig.
12. Bunnen av ladestasjonen anbefales å installeres 140–160 cm over bakken. Lokale forskrifter kan gjelde.

SE Installationskrav

1. Se till att följa lokala föreskrifter som kan åsidosätta vissa av installationskraven nedan.
2. Se till att inte installera laddaren på ett ställe där den maximala drifttemperaturen överskrids. Se kapitlet **Produktspecifikation** angående maximal drifttemperatur.
3. Installationsplatsen får inte vara i ett område som är utsatt för översvämning, i närheten av vatten eller i områden som används för att lagra föremål eller behållare som innehåller vätskor.
4. Försök att installera enheten på en plats med minimal exponering för solljus.
5. Installationsplatsen får inte vara i områden med explosiv atmosfär.
6. Installationsplatsen måste erbjuda tillräcklig luftcirkulation.
7. Produkten bör installeras på en jämn, fast och stark yta. Skruvhålen måste vara i kontakt med monteringsytan för att upprätthålla inträngningsskyddet (IP44).
8. Ett minsta avstånd till andra tekniska installationer på 50 cm måste hållas.
9. Radiosändare måste vara på minst 50 cm avstånd från väggfästet.
10. Kontrollera att laddkabeln kan nå fordonets laddanslutning från installationsplatsen utan att sträckas.
11. Installationsplatsen bör inte vara i ett trångt utrymme och måste vara fritt tillgänglig.
12. Undersidan av laddstationen bör installeras 140-160 cm över marken. Lokala föreskrifter kan gälla.

DA Installationskrav

1. Sørg for at følge de lokale bestemmelser, der kan tilsidesætte nogle af installationskravene herunder.
2. Sørg for ikke at installere opladeren på et sted, hvor den maksimale driftstemperatur overskrides. Se kapitlet **Produktspecifikation** for at få oplysninger om den maksimale driftstemperatur.
3. Installationsstedet må ikke være i et område, der er udsat for oversvømmelse, det må ikke være i nærheden af vand eller i områder, der anvendes til at opbevare genstande, eller beholdere, som indeholder væsker.
4. Forsøg at installere enheden et sted med minimal sollysudsættelse.
5. Installationsstedet må ikke være placeret i områder med en eksplosiv atmosfære.
6. Der skal være tilstrækkelig luftcirkulation på installationsstedet.
7. Produktet skal installeres på et jævnt, fast og stærkt underlag. Skruehullerne skal være i kontakt med monteringsfladen for at opretholde indtrængningsbeskyttelsen (IP44).
8. Der skal overholdes en minimumsafstand til andre tekniske installationer på 50 cm.
9. Radiosendere skal være placeret mindst 50 cm væk fra vægbeslaget.
10. Sørg for, at ladekablet kan nå køretøjets stik fra installationsstedet uden at blive belastet.
11. Installationsstedet må ikke være placeret i et trangt rum, og det skal være frit tilgængeligt.
12. Det anbefales at installere bunden af ladestationen 140-160 cm over jorden. Lokale bestemmelser kan gælde.

FI Asennuksen vaatimukset

1. Noudata aina paikallisia säädöksiä. Ne saattavat poiketa alla esitetyistä asennusvaatimuksista.
2. Laturia ei saa asentaa paikkaan, jossa suurin sallittu käyttölämpötila ylittyy. Tarkista korkein sallittu käyttölämpötila luvusta **Tuotetiedot.**
3. Asennuspaikka ei saa sijaita lähellä vettä, tulvariskialueella tai alueella, jossa varastoidaan nestettä sisältäviä säiliöitä tai tavaroita.
4. Yritä asentaa laite paikkaan, jossa on vähiten auringonvaloa.
5. Asennuspaikka ei saa olla räjähdysvaarallisessa tilassa.
6. Asennuspaikassa on oltava riittävä ilmanvaihto.
7. Tuote on asennettava tasaiselle ja lujalle alustalle. Ruuvinreikien on oltava kosketuksissa asennuspintaan, jotta kotelointiluokitus (IP44) säilyy.
8. Muihin teknisiin laitteistoihin on jätettävä vähintään 50 cm etäisyyttä.
9. Radiolähettimiin on jätettävä vähintään 50 cm etäisyyttä seinäkiinnikkeestä.
10. Varmista, että latauskaapeli yltää jännittymättä asennuspaikasta ajoneuvon latausliittimeen.
11. Asennuspaikan ei pitäisi olla ahtaassa tilassa ja asennuspaikkaan täytyy päästä helposti.
12. Latausasema on suositeltavaa asentaa niin, että sen alareuna tulee 140–160 cm:n korkeudelle maasta. Noudata paikallisia säädöksiä.

DE Installationsanforderungen

1. Unbedingt die örtlichen Vorschriften beachten, die möglicherweise einige der nachstehend aufgeführten Installationsanforderungen außer Kraft setzen.
2. Das Ladegerät nicht an einem Ort aufstellen, an dem die maximale Betriebstemperatur überschritten wird. Die maximal zulässige Betriebstemperatur finden Sie im Kapitel **Produktspezifikation**.
3. Der Installationsort darf nicht in einem überschwemmungsgefährdeten Gebiet, in der Nähe von Wasser oder in Bereichen liegen, in denen Gegenstände oder Behälter mit Flüssigkeiten gelagert werden.
4. Versuchen Sie, das Gerät an einem Ort mit minimaler Sonneneinstrahlung zu installieren.
5. Der Installationsort darf sich nicht in Bereichen mit explosionsfähiger Atmosphäre befinden.
6. Am Installationsort muss ausreichende Luftzirkulation herrschen.
7. Das Produkt auf einem ebenen, festen und widerstandsfähigen Untergrund installieren. Die Schraublöcher müssen in Kontakt mit der Montagefläche sein, um den Schutz gegen Eindringen (IP44) aufrechtzuerhalten.
8. Zu anderen technischen Vorrichtungen ist 50 cm Mindestabstand einzuhalten.
9. Funksender müssen mindestens 50 cm von der Wandhalterung entfernt sein.
10. Sicherstellen, dass das Ladekabel den Fahrzeugeinlass vom Installationsort aus ohne unter Belastung zu stehen, erreicht.
11. Der Installationsort darf sich nicht in einem beengten Raum befinden und muss frei zugänglich sein.
12. Es wird empfohlen, die Unterseite der Ladestation in 140-160 cm Höhe über dem Boden zu installieren. Möglicherweise gelten örtliche Vorschriften.

FR Exigences liées à l'installation

1. Assurez-vous de suivre les réglementations locales pouvant rejeter certaines des exigences liées à l'installation ci-dessous.
2. Veiller à ne pas installer le chargeur à un emplacement où la température maximale de fonctionnement est dépassée. Voir le chapitre **Spécifications du produit** pour connaître la température de fonctionnement maximale.
3. Le site d'installation ne doit pas se trouver dans une zone sujette aux inondations, à proximité d'eau, ou dans des zones utilisées pour entreposer des objets, ou des récipients contenant des liquides.
4. Essayez d'installer l'unité dans un endroit avec une exposition minimale au soleil.
5. Le site d'installation ne doit pas être situé dans des zones avec une atmosphère explosive.
6. Le site d'installation doit offrir une circulation d'air suffisante.
7. L'appareil doit être posé sur une surface plane et stable, robuste et égale. Les trous de vis doivent être en contact avec la surface de montage pour maintenir la protection contre les infiltrations (IP44).
8. Une distance minimale de 50 cm par rapport à d'autres installations techniques doit être respectée.
9. Les émetteurs radio doivent se trouver minimum à une distance de 50 cm du support mural.
10. Assurez-vous que le câble de charge peut atteindre sans contrainte l'entrée du véhicule depuis le site d'installation.
11. Le site d'installation ne doit pas se situer dans un espace confiné et doit être librement accessible.
12. Il est recommandé d'installer le bas de la station de charge à environ 140-160 cm au-dessus du sol. Des réglementations locales peuvent s'appliquer.

ES Requisitos de instalación

1. Asegúrese de respetar la normativa local, que puede anular algunos de los requisitos de instalación indicados a continuación.
2. Asegúrese de no instalar el cargador en un lugar donde se supere la temperatura máxima de funcionamiento. Consulte el capítulo **Especificaciones del producto** para ver la temperatura máxima de funcionamiento.
3. El sitio de instalación no debe estar ubicado en una zona sujeta a inundaciones, muy próximo a agua ni en zonas utilizadas para almacenar objetos o contenedores que contengan líquidos.
4. Trate de instalar la unidad en un lugar con exposición mínima al sol.
5. El lugar de instalación no debe estar situado en zonas con atmósfera explosiva.
6. El sitio de instalación debe ofrecer una circulación suficiente de aire.
7. El producto debe instalarse sobre una superficie uniforme, sólida y resistente. Los agujeros de los tornillos deben estar en contacto con la superficie de montaje para mantener la protección contra la entrada (IP44).
8. Debe respetarse una distancia mínima de 50 cm con respecto a otras instalaciones técnicas.
9. Los transmisores de radio deben ubicarse a una distancia mínima de 50 cm del soporte de pared.
10. Asegúrese de que el cable de carga pueda llegar a la entrada del vehículo desde el lugar de la instalación sin que se produzcan tensiones.
11. El lugar de instalación no debe estar situado en un espacio confinado y debe ser de libre acceso.
12. Se recomienda instalar la parte inferior de la estación de carga a 140-160 cm del suelo. Puede ser de aplicación la normativa local.

Tools needed (not included)

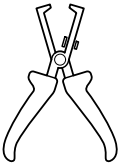

1. Wirestripper

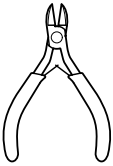

2. Wire cutter



3. Pencil



4. Screwdriver
Bits: PZ2

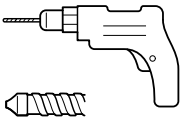

5. Drill



6. Awl

NO **Nødvendig verktøy (ikke inkludert):** 1. Kabelavmantler, 2. Avbiter, 3. Blyant, 4. Skrutrekker, Bits: PZ2, 5. Bor 6 mm, 6. Syl

SE **Verktyg som behövs (ingår ej):** 1. Kabelskalare, 2. Kabelavbitare, 3. Blyertspenna, 4. Skruvmejsel, Bits: PZ2, 5. Borr 6 mm, 6. Syl

DK **Nødvendigt værktøj (medfølger ikke):** 1. Ledningsstripper, 2. Skævbider, 3. Blyant, 4. Skruetrækker, Bits: PZ2, 5. Bor 6 mm, 6. Syl

FI **Asennuksessa tarvitaan työkaluja (eivät sisälly toimitukseen):** 1. Kuorintapihdit, 2. Katkaisupihdit, 3. Lyijykynä, 4. Ruuvitaltta, Kärjet: PZ2, 5. Pora 6 mm, 6. Lävistin

DE **Benötigte Werkzeuge (nicht enthalten):** 1. Abisolierer, 2. Drahtschneider, 3. Bleistift, 4. Schraubendreher, Bits: PZ2, 5. Bohrer 6 mm, 6. Ahle

FR **Outils requis (non fournis):** 1. Pince à dénuder, 2. Coupe-câbles, 3. Crayon, 4. Tournevis, Bits: PZ2, 5. Foret 6 mm, 6. Alène

ES **Herramientas necesarias (no incluidas):** 1. Pelacables, 2. Cortador de alambre, 3. Lápiz, 4. Destornillador, Brocas: PZ2, 5. Taladro 6 mm, 6. Punzón

Accessories

For more information about accessories for this product, such as DEFA Power S - Security kit, scan the QR code.

NO **TILBEHØR.** For mer informasjon om tilbehør til dette produktet, som DEFA Power S - Security kit, skann QR-koden.

SE **TILLBEHÖR** Om du vill ha mer information om tillbehör till den här produkten, t.ex. DEFA Power S - Security kit, skannar du QR-koden.

DK **TILBEHØR** Få flere oplysninger om tilbehør til dette produkt, såsom DEFA Power S - Security kit, ved at scanne QR-koden.

FI **TARVIKKEET** Lisätietoja tämän tuotteen lisävarusteista, kuten DEFA Power S - Security kit, saat skannaamalla QR-koodin.

DE **ZUBEHÖR** Weitere Informationen über Zubehör für dieses Produkt wie z. B. den DEFA Power S - Security kit, erhalten Sie durch Scannen des QR-Codes.

FR **ACCESSOIRES** Pour plus d'informations sur les accessoires pour ce produit, tel que le DEFA Power S - Security kit, scannez le code QR.

ES **ACCESORIOS** Para obtener más información sobre los accesorios de este producto, como el DEFA Power S - Security kit, escanea el código QR.

www.defa.com/product-category/ev-charging/defa-power/

Installation / Installasjon / Installation / Installation / Asennus / Installation / Installation/ Instalación



DANGER Make sure there is no power in the cable during the installation.
FARE Pass på at det ikke er strøm i kabelen under installasjonen.
FARA Se till att det inte finns någon ström i kabeln under installationen.
FARE Sørg for, at der ikke er strøm i kablet under installationen.
VAARA Varmista, että kaapelissa ei ole virtaa asennuksen aikana.
GEFAHR Das Kabel muss während der Installation stromlos sein.
DANGER Veiller à ce que le câble soit hors tension pendant l'installation.
PELIGRO Asegúrese de que no hay corriente en el cable durante la instalación.



WARNING If the product is damaged, the installation should immediately be terminated.
No use of the product is permitted in this case.
ADVARSEL Hvis produktet er skadet, bør installasjonen avsluttes umiddelbart.
Ingen bruk av produktet tillates i dette tilfellet.
VARNING Om produkten är skadad måste installationen avbrytas omedelbart.
I detta fall är ingen användning av produkten tillåten.
ADVARSEL Hvis produktet er beskadiget, skal installationen straks stoppes.
I et sådant tilfælde er det ikke længere tilladt at bruge produktet.
VAROITUS Jos tuote on vaurioitunut, asennus on välittömästi keskeytettävä.
Tuotteen käyttö ei ole sallittua tässä tapauksessa.
WARNUNG Wenn das Produkt beschädigt ist, sollte die Installation sofort abgebrochen werden.
Die Verwendung des Produkts ist in diesem Fall nicht gestattet.
MISE EN GARDE Si le produit est endommagé, l'installation doit être immédiatement interrompue.
L'utilisation du produit n'est pas autorisée dans ce cas.
ADVERTENCIA Si el producto está dañado, la instalación debe ser interrumpida inmediatamente.
El uso del producto no está permitido en este caso.



WARNING Do not use a drill to open the protective cover. Using a drill may damage the product.
ADVARSEL Ikke bruk en drill for å åpne beskyttelsesdekselet. Bruk av drill kan skade produktet.
VARNING Använd inte en borr för att öppna skyddsöverdraget. Om du använder en borr kan produkten skadas.
ADVARSEL Brug ikke en skruemaskine til at åbne beskyttelsesdækslet. Brug af en skruemaskine kan beskadige produktet
VAROITUS Älä käytä porakonetta suojakannen avaamiseen. Poran käyttäminen voi vaurioittaa tuotetta.
WARNUNG Die Schutzabdeckung niemals mit einer Bohrmaschine öffnen. Die Verwendung einer Bohrmaschine kann das Produkt beschädigen.
MISE EN GARDE Ne pas utiliser de foret pour ouvrir la couverture de protection. Un foret pourrait endommager le produit.
ADVERTENCIA No utilice un taladro para abrir la cubierta protectora. Utilizar un taladro puede dañar el producto.

Install the Wall Bracket / Installer veggbraketten / Installera väggfästet / Installer vægbeslaget / Asenna seinäkiinnike / Die Wandhalterung installieren/ Installer le support mural / Instalar el soporte de pared

EN

1. Unpack the product and make sure all parts and tools required for installation are available.
2. Make sure the locking lever is in open position.
3. Separate the Wall Bracket from the protective cover by doing the following:
   - First slide the two apart. (See illustration 3.1)
   - Then pull them apart. (See illustration 3.2)

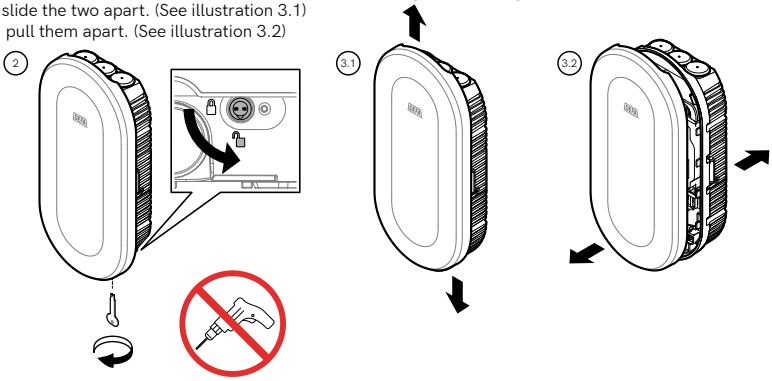

NO
1. Pakk ut produktet og sørg for at alle deler og verktøy som kreves for installasjon, er tilgjengelige.
2. Pass på at låsespaken er i åpen stilling.
3. Skill veggbraketten fra beskyttelsesdekselet ved å gjøre følgende:
   - Skyv først de to fra hverandre. (Se illustrasjon 3.1)
   - Trekk de deretter fra hverandre. (Se illustrasjon 3.2)

SE
1. Packa upp produkten och kontrollera att alla delar och verktyg som krävs för installationen är tillgängliga.
2. Kontrollera att låsspaken är i öppet läge.
3. Separera väggfästet från skyddsöverdraget på följande sätt:
   - Skjut först isär dem. (Se illustration 3.1)
   - Dra sedan isär dem. (Se illustration 3.2)

DK
1. Pak produktet ud, og kontrollér, at alle de dele og værktøjer, der kræves til installationen, er tilgængelige.
2. Sørg for, at låsehåndtaget er i åben position.
3. Adskil vægbeslaget fra beskyttelsesdækslet ved at gøre følgende:
   - Skyd først de to dele fra hinanden. (Se illustration 3.1)
   - Træk dem derefter fra hinanden. (Se illustration 3.2)

FI
1. Pura tuote pakkauksesta ja varmista, että kaikki asennukseen tarvittavat osat ja työkalut ovat saatavilla.
2. Varmista, että lukitusvipu on auki-asennossa.
3. Erota seinäkiinnike suojakannesta seuraavasti:
   - Aloita liu'uttamalla osia erilleen. (kts. seuraavan sivun kuva 3.1)
   - Vedä sitten osat irti toisistaan. (kts. seuraavan sivun kuva 3.2)

DE
1. Das Produkt auspacken und sicherstellen, dass alle für die Installation erforderlichen Teile und Werkzeuge vorhanden sind.
2. Sicherstellen, dass sich der Verriegelungshebel in geöffneter Position befindet.
3. Die Wandhalterung wie folgt von der Schutzabdeckung trennen:
   - Die beiden Elemente zunächst aneinander verschieben. (Siehe Illustration 3.1)
   - Die beiden Elemente dann auseinanderziehen. (Siehe Illustration 3.2)

FR
1. Déballer le produit et vérifier que toutes les pièces et tous les outils requis pour l'installation sont disponibles.
2. Assurez-vous que le levier de verrouillage est en position ouverte.
3. Séparez le support mural du couvercle de protection en procédant comme suit :
   - Commencez par les séparer en les faisant glisser. (Voir l'illustration 3.1)
   - Ensuite, séparez-les en les tirant. (Voir l'illustration 3.2)

ES
1. Desembale el producto y asegúrese de que están disponibles todas las piezas y herramientas necesarias para la instalación.
2. Asegúrese de que la palanca de bloqueo está en posición abierta.
3. Separe el soporte de pared de la cubierta protectora de la siguiente manera:
   - Primero, deslice ambos para separarlos. (Ver ilustración 3.1)
   - Luego, retire el uno del otro. (Ver ilustración 3.2)

4. Use the wall bracket as a template and mark the four fixing points on the wall. See illustration.

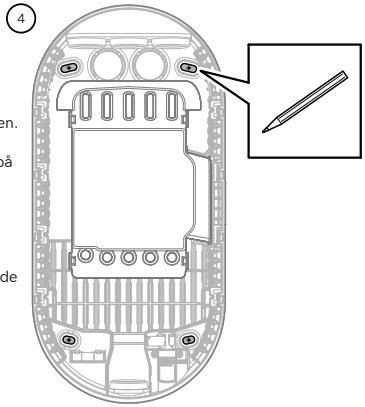

NO Bruk veggbraketten som mal og merk de fire festepunktene på veggen. Se illustrasjonen til høyre.
SE Använd väggfästet som mall och markera de fyra fästpunkterna på väggen. Se illustrationen till höger.
DK Brug vægbeslaget som skabelon, og markér de fire fastgørelsespunkter på væggen. Se illustrationen til højre.
FI Käytä seinätelinettä pohjana ja merkitse neljä kiinnityspistettä seinälle. Katso kuvaa oikealla.
DE Die Wandhalterung als Schablone verwenden und die vier Befestigungspunkte an der Wand markieren. Siehe Abbildung rechts.
FR Utiliser le support mural comme gabarit pour marquer les quatre points de fixation sur le mur. Regardez l'image à droite.
ES Utilice el soporte de pared como plantilla y marque los cuatro puntos de fijación en la pared. Mira la imagen a la derecha.

5. Choose which hole to use to insert the supply cable. The cable can be inserted from the top, from behind, or from the bottom.

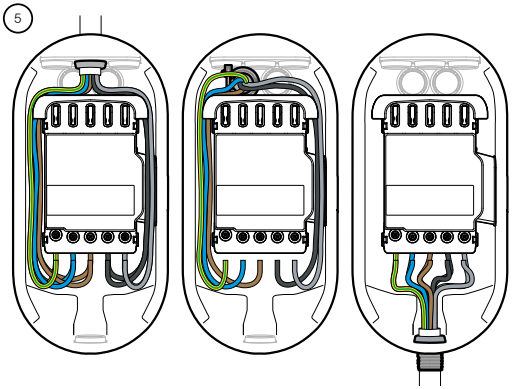

NO Velg hvilket hull du vil bruke for å føre inn tilførselskabelen. Kabelen kan settes inn fra toppen, bakfra eller fra bunnen.
SE Välj i vilket hål strömförsörjningskabeln ska sättas in. Kabeln kan sättas in från ovansidan, baksidan eller undersidan.
DK Vælg, hvilket hul der skal bruges til at indsætte forsyningskablet. Kablet kan indføres ovenfra, bagfra eller nedefra.
FI Valitse syöttökaapelin läpivienti. Kaapelin voi asentaa taka-, ylä- tai alakautta.
DE Auswählen, durch welche Öffnung das Versorgungskabel eingeführt werden soll. Das Kabel kann von oben, von hinten oder von unten eingeführt werden.
FR Choisissez le trou à utiliser pour insérer le câble d'alimentation. Le câble peut être inséré par le haut, l'arrière ou le dessous.
ES Elija qué orificio utilizar para insertar el cable de alimentación. El cable puede introducirse por la parte superior, posterior o inferior.

6. Adapt the length of the supply cable and strip according to the input route. Make sure terminal wires can be connected without strain. See illustration above.

NO Tilpass lengden på tilførselskabelen og avisoler i forhold til valgt kabelgjennomføring. Sørg for at terminalledningene kan kobles til uten belastning. Se illustrasjonen ovenfor.
SE Anpassa strömförsörjningskabelns längd och skala den enligt införingsvägen. Se till att ledningarna kan anslutas utan att sträckas. Se illustrationen ovan.
DK Tilpas længden af forsyningskablet, og afisoler i henhold til indgangsruten. Sørg for, at terminalledningerne kan forbindes uden at være belastet. Se illustrationen herover.
FI Säädä kaapelin pituus sopivaksi ja kuori se asennussuunnan mukaan. Varmista, että kytkettyihin johtimiin ei jää vetoa. Katso yllä oleva kuva.
DE Die Länge des Versorgungskabels anpassen und entsprechend der Eingangsstrecke abisolieren. Sicherstellen, dass die Anschlussleitungen belastungsfrei angeschlossen werden können. Siehe obige Abbildung.
FR Adaptez la longueur du câble d'alimentation et de la bande en fonction du parcours d'entrée. Assurez-vous que les fils des bornes peuvent être connectés sans contrainte. Voir l'illustration ci-dessus.
ES Adapte la longitud del cable de alimentación y de la regleta en función del recorrido de entrada. Asegúrese de que los cables de los terminales puedan conectarse sin tensión. Consulte la ilustración anterior.

7. Cut the grommet to match the cable diameter.

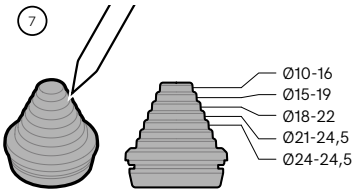

NO Kutt nippelen for å passe til kabelens diameter.
SE Skär genomföringen så att den passar kabelns diameter.
DK Skær gummigennemføringen til, så den passer til kablets diameter.
FI Leikkaa läpivienti kaapelin halkaisijan mukaan.
DE Schneiden Sie die Tülle so zu, dass sie dem Kabeldurchmesser entspricht.
FR Coupez le passe-fil pour l'adapter au diamètre du câble.
ES Corte el pasacables para que coincida con el diámetro del cable.

8. Mount the grommet into the input hole in the wall bracket. Check for appropriate sealing between the grommet and the wall bracket. A separate input hole should be used for each cable (in case of more than one cable).

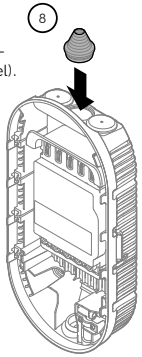

NO Monter gumminippelen i en av kabelåpningene i veggbraketten. Sjekk at det er tett mellom nippelen og veggbraketten. Bruk separate hull for hver kabel (i tilfelle det er mer enn én kabel).

SE Montera genomföringen i ingångshålet i väggfästet. Kontrollera att det är tillräcklig tätning mellan genomföringen och väggfästet. Ett separat ingångshål bör användas för varje kabel (om det finns mer än en kabel).

DK Monter gummigennemføringen i indgangshullet i vægbeslaget. Kontroller, at der er passende tætning mellem gummigennemføringen og vægbeslaget. Et separat indgangshul skal bruges til hvert kabel (i tilfælde af flere kabler).

FI Asenna läpivienti seinäkiinnikkeen tuloaukkoon. Tarkista, että läpiviennin ja seinäkiinnikkeen välillä on asianmukainen tiivistys. Eri tuloaukkoa tulisi käyttää jokaiselle kaapelille (jos kaapeleita on useampi).

DE Montieren Sie die Tülle in das Eingangsloch der Wandhalterung. Überprüfen Sie die korrekte Abdichtung zwischen der Tülle und der Wandhalterung. Für jedes Kabel sollte ein separates Eingangsloch verwendet werden (bei mehr als einem Kabel).

FR Montez le passe-fil dans le trou d'entrée du support mural. Vérifiez l'étanchéité appropriée entre le passe-fil et le support mural. Un trou d'entrée séparé doit être utilisé pour chaque câble (en cas de plusieurs câbles).

ES Monte el pasacables en el orificio de entrada en el soporte de pared. Verifique que haya un sellado adecuado entre el pasacables y el soporte de pared. Se debe usar un orificio de entrada separado para cada cable (en caso de más de un cable).

9. Insert the cable through the grommet and check for appropriate sealing between the cable and the grommet. If required, use the strain relief with the cable tie to secure the cable. (See fig 9.2.)

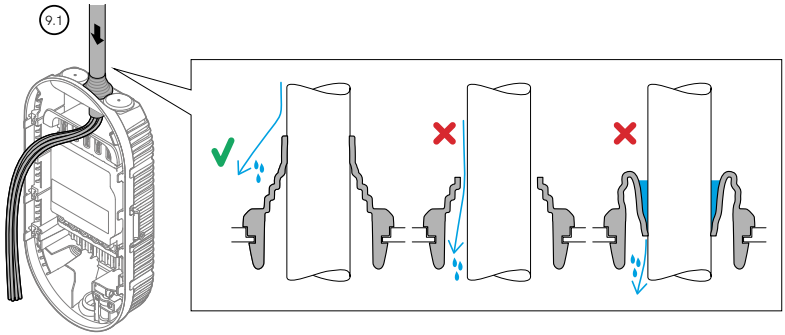

NO Monter kabelen gjennom nippelen og sjekk at det er tett mellom kabel og nippel. Bruk strekkavlaster og strips for å sikre kabelen om nødvendig. (Se fig 9.2).

SE För in kabeln genom genomföringen och kontrollera att det är tillräcklig tätning mellan kabeln och genomföringen. Använd avlastningen med kabelbindaren för att säkra kabeln vid behov. (Se fig 9.2).

DK Indsæt kablet gennem gummigennemføringen og kontroller, at der er passende tætning mellem kablet og gummigennemføringen. Brug aflastningen med kabelbinderen for at sikre kablet, hvis det er nødvendigt. (Se fig 9.2).

FI Aseta kaapeli läpiviennin läpi ja tarkista, että kaapelin ja läpiviennin välillä on asianmukainen tiivistys. Käytä tarvittaessa vedonpoistoa kaapelikiinnikkeellä kaapelin varmistamiseksi. (Katso kuva 9.2).

DE Führen Sie das Kabel durch die Tülle und überprüfen Sie die korrekte Abdichtung zwischen dem Kabel und der Tülle. Verwenden Sie bei Bedarf die Zugentlastung mit dem Kabelbinder, um das Kabel zu sichern. (Siehe Abb. 9.2).

FR Insérez le câble à travers le passe-fil et vérifiez l'étanchéité appropriée entre le câble et le passe-fil. Si nécessaire, utilisez le dispositif de décharge de traction avec le serre-câble pour sécuriser le câble. (Voir fig. 9.2.)

ES Inserte el cable a través del pasacables y verifique que haya un sellado adecuado entre el cable y el pasacables. Si es necesario, use el alivio de tensión con la brida para asegurar el cable. (Vea fig. 9.2)

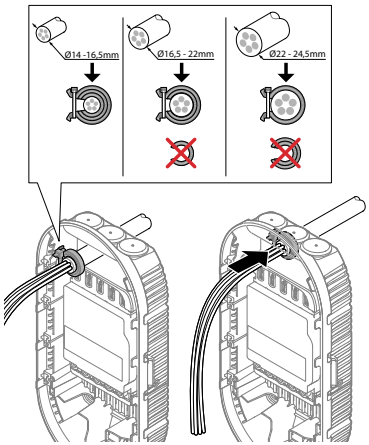

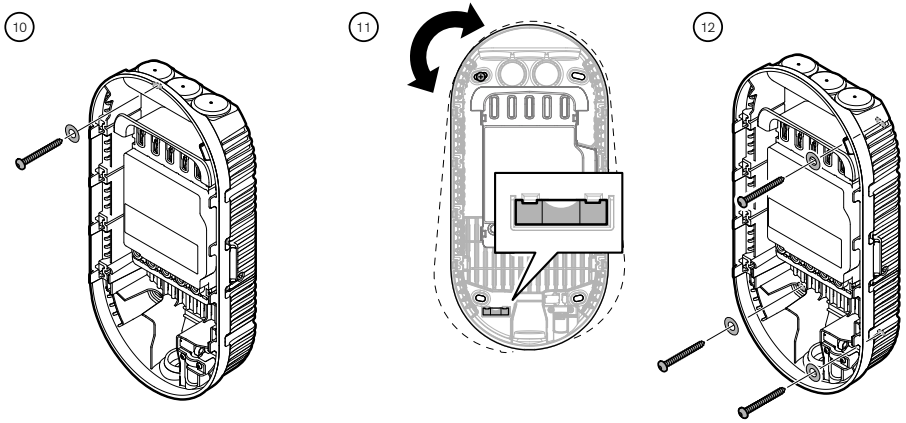

10. Attach the Wall Bracket with a screw and washer using one of the points marked during step 4.
- If needed, use appropriate wall plugs.

NO Fest veggbraketten med en skrue og skive ved å bruke et av punktene som er merket under trinn 4.
- Om nødvendig, bruk passende veggplugger.

SE Montera väggfästet med en skruv och en bricka med hjälp av en av punkterna som märktes upp under steg 4.
- Vid behov, använd lämpliga väggpluggar.

DK Fastgør vægbeslaget med en skrue og en spændeskive, der bruger et af de punkter, der er markeret under trin 4.
- Om nødvendigt, brug egnede rawlplugs.

FI Kiinnitä seinäkiinnike ruuvilla ja aluslevyllä käyttäen yhtä kohdista, jotka on merkitty vaiheessa 4.
- Tarvittaessa käytä sopivia seinäankkureita.

DE Befestigen Sie die Wandhalterung mit einer Schraube und einer Unterlegscheibe an einem der Punkte, die während Schritt 4 markiert wurden.
- Verwenden Sie bei Bedarf geeignete Dübel.

FR Fixez le support mural avec une vis et une rondelle à l'un des points marqués pendant l'étape 4.
- Si nécessaire, utilisez des chevilles murales appropriées.

ES Fije el soporte de pared con un tornillo y una arandela en uno de los puntos marcados durante el paso 4.
- Si es necesario, use tacos de pared adecuados.

11. Use the built-in level to correctly align the bracket. Gently tap the level to make sure the air bubble settles correctly.

NO Bruk det innebygde vateret for å justere braketten riktig. Bank forsiktig på vateret for å sikre at luftboblen legger seg riktig.

SE Använd det inbyggda vattenpasset för att rikta upp fästet korrekt. Knacka försiktigt på vattenpasset för att se till att luftbubblan sätter sig korrekt.

DK Brug det indbyggede vaterpas til at justere beslaget korrekt. Bank forsigtigt på vaterpasset for at sikre, at luftboblen er i ro.

FI Asenna seinäkiinnike suoraan sen oman vesivaa'an avulla. Napauta vesivaakaa kevyesti, jotta kupla asettuu varmasti oikein

DE Die Halterung mit der integrierten Wasserwaage ordnungsgemäß ausrichten. Leicht auf die Wasserwaage klopfen, um sicherzustellen, dass sich die Luftblase richtig absetzt.

FR Utiliser le niveau à bulle intégré pour procéder à l'alignement correct du support. Tapez doucement sur le niveau pour vous assurer que la bulle d'air se dépose correctement.

ES Utilice el nivel incorporado para alinear correctamente el soporte. Golpee suavemente el nivel para asegurarse de que la burbuja de aire se asienta correctamente.

12. Insert and tighten screws in the remaining screw holes to fix the bracket to the wall.

NO Sett inn og stram skruene i de resterende skruehullene for å feste braketten til veggen.

SE Sätt in och dra åt skruvarna i de återstående skruvhålen för att montera fästet på väggen.

DK Indsæt og tilspænd skruer i de resterede skruehuller for at fastgøre beslaget til væggen.

FI Viimeistele seinäkiinnikkeen kiinnitys asentamalla loput ruuvit muihin reikiin.

DE Die Schrauben in die verbleibenden Schraubenlöcher einsetzen und festziehen, um die Halterung an der Wand zu befestigen.

FR Insérez et serrez les vis dans les trous de vis restants pour fixer le support au mur.

ES Introduzca y apriete los tornillos en los agujeros restantes para fijar el soporte a la pared.

13. Pass the wires behind the wire guides. Avoid sharp bends on the wires.

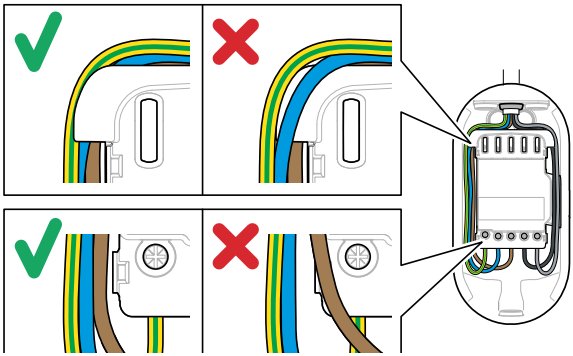

NO Før ledningene bak kabelguidene. Unngå skarp bøy på ledningene.
SE Dra ledningarna bakom kabelledarna. Undvik skarpa böjar på ledningarna.
DK Før ledningerne bag ledningsstyrene. Undgå skarp bøjning af ledningerne.
FI Vie johdot johdonohjainten taakse. Vältä jyrkkiä mutkia johdoissa.
DE Führen Sie die Drähte hinter den Drahtführungen entlang. Scharfe Biegungen der Kabel vermeiden.
FR Faites passer les fils derrière les guides de câble. Évitez de plier brusquement les fils.
ES Pase los cables detrás de las guías de cables. Evite doblar excesivamente los cables.

14. Strip all single wires to 14 mm (4-6 mm² wires) or 18 mm (8-16 mm² wires).

NO Avisoler alle lederne til 14 mm (4-6 mm² ledere) eller 18 mm (8-16mm² ledere).
SE Avisolera alla enskilda ledningar till 14 mm (4-6 mm² ledningar) eller 18 mm (8-16 mm² ledningar).
DK Afisolér alle enkeltledninger til 14 mm (4-6 mm² ledninger) eller 18 mm (8-16 mm² ledninger).
FI Avisoi kaikki yksittäiset johdot 14 mm (4-6 mm² johdot) tai 18 mm (8-16 mm² johdot).
DE Alle Einzeldrähte auf 14 mm (4-6 mm² Drähte) oder 18 mm (8-16 mm² Drähte) abisolieren.
FR Dégagez tous les fils individuels à 14 mm (fils de 4-6 mm²) ou 18 mm (fils de 8-16 mm²).
ES Desaisle todos los cables individuales a 14 mm (cables de 4-6 mm²) o 18 mm (cables de 8-16 mm²).

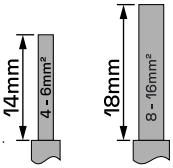

15. Connect the wires into the terminals according to selected connection grid-type, as shown in the illustration below.

NO Koble ledningene til terminalene i henhold til hvilken nettype du har, som vist i illustrasjonen under.
SE Sätt in ledningarna i kopplingsplintarna enligt den valda anslutningstypen, enligt vad som visas i illustrationen under.
DK Sæt ledningerne i terminalerne i overensstemmelse med den valgte type af forbindelsesgrid, som vist i illustrationen under.
FI Kytke johdot liittimiin sähköverkon tyypin ja alla olevan taulukon mukaan. Suomessa on käytössä TN-verkko.
DE Die Kabel entsprechend dem gewählten Anschlussnetztyp an die Klemmen anschließen, wie in der untenstehenden Illustration dargestellt
FR Connectez les fils dans les bornes selon le type de grille de connexion sélectionné, comme indiqué dans le tableau ci-dessous.
ES Conecte los cables en los terminales según el tipo de rejilla de conexión seleccionada, como se muestra en la tabla a continuación.

715011:

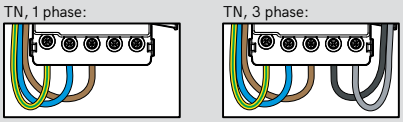

715012:

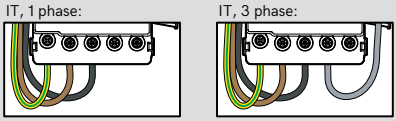

16. If more than one Wall Bracket is to be installed, repeat the steps from 1 to 15.

NO Hvis mer enn én veggbrakett skal installeres, gjenta trinnene fra 1 til 15.
SE Upprepa steg 1 till 15 om fler än ett väggfäste ska installeras.
DK Hvis der skal installeres mere end ét vægbeslag, gentages trinnene fra 1 til 15.
FI Jos seinäkiinnikkeitä asennetaan useampi, toista kohdat 1–15.
DE Wenn mehr als eine Wandhalterung installiert werden soll, die Schritte 1 bis 15 wiederholen.
FR Si plusieurs supports muraux doivent être installés, répéter les étapes de 1 à 15.
ES Si se va a instalar más de un soporte de pared, repita los pasos del 1 al 15.

Install the Ethernet cable

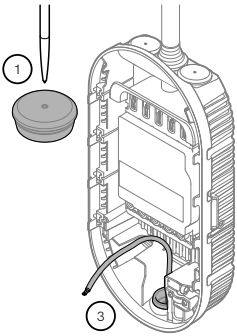

Continue to the next section if no Ethernet cable is to be installed. The Ethernet cable shall enter the Wall Bracket from the bottom only. For LAN connection, the Ethernet cable must be inserted in the LAN port on the back of the Charging Unit before the Charging Unit is installed. Follow these steps:

1. Make a hole through the rubber blind plug with an awl.
2. Insert the LAN cable through the hole of the grommet.
3. Thread the LAN cable through the Wall bracket.
4. If RJ45 is connected at this stage, LAN sealing plug must be assembled before terminating the RJ45 connector.

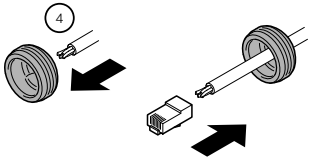

NO Installer Ethernet-kabelen

Fortsett til neste avsnitt hvis du ikke skal benytte Ethernet-kabel. Ethernet-kabelen skal kun føres inn i veggbraketten fra undersiden. For LAN-tilkobling må Ethernet-kabelen settes inn i LAN-porten på baksiden av ladeenheten før ladeenheten installeres. Følg disse instruksjonene:

1. Lag et hull i blindpluggen med en syl.
2. Monter LAN-kabelen gjennom hullet i nippelen.
3. Før LAN-kabelen gjennom veggbraketten.
4. Hvis RJ45 er tilkoblet på dette stadiet, må LAN-tetningspluggen monteres før RJ45-kontakten termineres.

SE Installera Ethernetkabeln

Fortsätt till nästa avsnitt om ingen Ethernetkabel ska installeras. Ethernetkabeln får endast föras in i väggfästet underifrån.
För en LAN-anslutning måste Ethernetkabeln sättas in i LAN-porten på baksidan av laddningsenheten innan laddningsenheten installeras.
Följ de här stegen:

1. Gör ett hål genom blindpluggen med en syl.
2. Sätt LAN-kabeln genom hålet i tätningen.
3. Träd LAN-kabeln genom väggfästet.
4. Om RJ45 är ansluten i detta skede måste LAN-tätningspluggen monteras innan RJ45-kontakten avslutas.

DK Installer Ethernet-kablet

Fortsæt til den næste sektion, hvis der ikke skal installeres noget Ethernet-kabel. Ethernetkablet må kun føres ind i vægbeslaget nedefra. Hvis der anvendes en LAN-forbindelse, skal Ethernet-kablet sættes i LAN-porten på bagsiden af opladningsenheden, før den installeres. Følg denne fremgangsmåde:

1. Lav et hul gennem blindproppen med en syl.
2. Indsæt LAN-kablet gennem hullet i tætningen.
3. Før LAN-kablet gennem vægbeslaget.
4. Hvis RJ45 er tilsluttet på dette tidspunkt, skal LAN-tætningsproppen samles før RJ45-stikket termineres.

FI Asenna Ethernet-kaapeli

Jos Ethernet-kaapelia ei asenneta, jatka seuraavaan osioon. Ethernet-kaapeli tulee viedä seinäkiinnikkeeseen ainoastaan alapuolelta. Latausyksikkö kytketään lähiverkkoon asentamalla Ethernet-kaapeli sen takana sijaitsevaan lähiverkkoporttiin ennen yksikön asentamista. Toimi seuraavasti:

1. Tee reikä sokkotulppaan piikillä.
2. Työnnä LAN-kaapeli tiivisteen läpi.
3. Pujota LAN-kaapeli seinäkiinnikkeen läpi.
4. Jos RJ45 on kytketty tässä vaiheessa, LAN-tiiviste on asennettava ennen RJ45-liittimen päättämistä.

DE Das Ethernet-Kabel installieren

Mit dem nächsten Abschnitt fortfahren, wenn kein Ethernet-Kabel installiert werden soll. Das Ethernetkabel darf nur von unten in die Wandhalterung eingeführt werden. Bei Verwendung einer LAN-Verbindung muss das LAN-Kabel vor der Installation des Lademoduls in den LAN-Anschluss auf der Rückseite des Lademoduls eingesteckt werden. Folgende Schritte durchführen:

1. Bohren Sie mit einer Ahle ein Loch durch den Blindstopfen.
2. Führen Sie das LAN-Kabel durch das Loch der Manschette.
3. Führen Sie das LAN-Kabel durch die Wandhalterung.
4. Wenn der RJ45 zu diesem Zeitpunkt angeschlossen wird, muss der LAN-Dichtungsstopfen montiert werden, bevor der RJ45 angeschlossen wird.

FR Installez le câble Ethernet

Passez à la section suivante si aucun câble Ethernet ne doit être installé. Le câble Ethernet doit être introduit dans le support mural uniquement par le dessous. Pour la connexion LAN, le câble Ethernet doit être inséré dans le port LAN à l'arrière de l'unité de charge avant l'installation de l'unité de charge :

1. Faites un trou à travers le bouchon aveugle en caoutchouc avec un alène.
2. Insérez le câble LAN à travers le trou du passe-câble.
3. Passez le câble LAN à travers le support mural.
4. Si le RJ45 est connecté à ce stade, le bouchon d'étanchéité LAN doit être assemblé avant de terminer le connecteur RJ45.

ES Instalar el cable ethernet

Continúe con la siguiente sección si no se va a instalar un cable ethernet. El cable Ethernet debe introducirse en el soporte de pared únicamente por la parte inferior. Para la conexión LAN, el cable Ethernet debe insertarse en el puerto LAN en la parte posterior de la unidad de carga antes de instalar la unidad de carga:

1. Haz un agujero en el tapón ciego de goma con un punzón.
2. Inserte el cable LAN a través del agujero del pasacables.
3. Pase el cable LAN a través del soporte de pared.
4. Si el RJ45 está conectado en esta etapa, se debe ensamblar el tapón de sellado LAN antes de terminar el conector RJ45.

NOTICE The Wall Bracket must not be left unprotected, use the Charging Unit or the protective cover to seal it.
NO MERKNAD Veggbraketten må ikke stå ubeskyttet, bruk ladeenheten eller beskyttelsesdekselet for å tildekke.
SE OBS Väggfästet får inte lämnas oskyddat. Försegla det med laddningsenheten eller skyddspanelen.
DK BEMÆRKNING Vægbeslaget skal være beskyttet. Brug opladningsenheden eller beskyttelsesdækslet til at forsegle det.
FI HUOMAUTUS Seinäkiinnike tulee suojata – suojaa se käyttämällä latausyksikköä tai suojakantta.
DE HINWEIS Die Wandhalterung darf nicht ungeschützt bleiben. Das Lademodul oder die Schutzabdeckung verwenden, um sie zu verschliessen.
FR ATTENTION Le support mural ne doit pas être laissé sans protection, utilisez l'unité de charge ou le couvercle de protection pour le sceller.
ES AVISO El soporte de pared no debe quedar desprotegido, utilice la unidad de carga o la cubierta protectora para sellarlo.

Install the protective cover

1. Set the Protective Cover on the Wall Bracket.
2. Slide the Protective Cover down until the end stop. See the illustration below.
3. Using the included locking tool, turn the lever from the unlocked to the locked position.

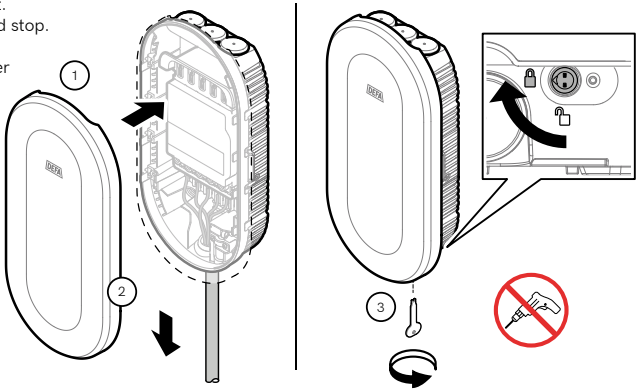

NO Installer beskyttelsesdekselet
1. Plasser beskyttelsesdekselet på veggbraketten.
2. Skyv beskyttelsesdekselet ned til det stopper. Se illustrasjonen ovenfor.
3. Bruk det medfølgende låseverktøyet til å dreie spaken fra ulåst til låst posisjon.

SE Installera skyddsöverdraget
1. Sätt skyddsöverdraget på väggfästet.
2. Skjut skyddslocket ned tills det tar stopp. Se illustrationen ovan.
3. Vrid spaken från olåst till låst läge med det medföljande låsverktyget.

DK Installer beskyttelsesdækslet
1. Placer beskyttelsesdækslet på vægbeslaget.
2. Skub beskyttelsesdækslet ned, indtil det stopper. Se illustrationen ovenfor.
3. Brug det medfølgende låseværktøj til at dreje håndtaget fra den ulåste til den låste position.

FI Asenna suojakansi
1. Aseta suojakansi seinäkiinnikkeeseen.
2. Liu'uta suojakansi alas, kunnes se pysähtyy. Katso yllä olevaa kuvaa.
3. Käytä mukana tulevaa lukitustyökalua ja käännä vipu lukitsemattomasta asennosta lukittuun asentoon.

DE Die Schutzabdeckung installieren
1. Setzen Sie die Schutzabdeckung auf die Wandhalterung.
2. Schieben Sie die Schutzabdeckung nach unten, bis sie am Endanschlag stoppt. Siehe die Abbildung oben.
3. Verwenden Sie das mitgelieferte Verriegelungswerkzeug, um den Hebel von der entriegelten in die verriegelte Position zu drehen.

FR Installer le couvercle de protection
1. Mettez le couvercle de protection sur le support mural.
2. Faites glisser le couvercle de protection vers le bas jusqu'à la butée. Voir l'illustration ci-dessus.
3. En utilisant l'outil de verrouillage inclus, tournez le levier de la position déverrouillée à la position verrouillée.
4. Accédez au MCB depuis le couvercle sur le côté du support mural. Assurez-vous que le MCB est éteint avant de quitter le site. Fermez le couvercle et mettez la vis de sécurité en position. (Couple maximal 0,7 Nm).

ES Instalar la cubierta protectora
1. Coloca la cubierta protectora en el soporte mural.
2. Deslice la cubierta protectora hacia abajo hasta el tope final. Ver la ilustración arriba.
3. Utilizando la herramienta de bloqueo incluida, gire la palanca de la posición desbloqueada a la posición bloqueada.
4. Acceda al MCB desde la tapa en el lateral del soporte de pared. Asegúrese de que el MCB esté apagado antes de abandonar el sitio. Cierre la tapa y coloque el tornillo de seguridad en posición. (Par máximo de 0,7 Nm).

After installation

Access the circuit breaker from the lid on the side of the wall bracket.

1. Use a screwdriver and remove the safety screw on the lid.
2. Open the lid and turn OFF the circuit breaker.
3. Close the lid and set the safety screw back in position. (Max torque: 0.7 Nm)

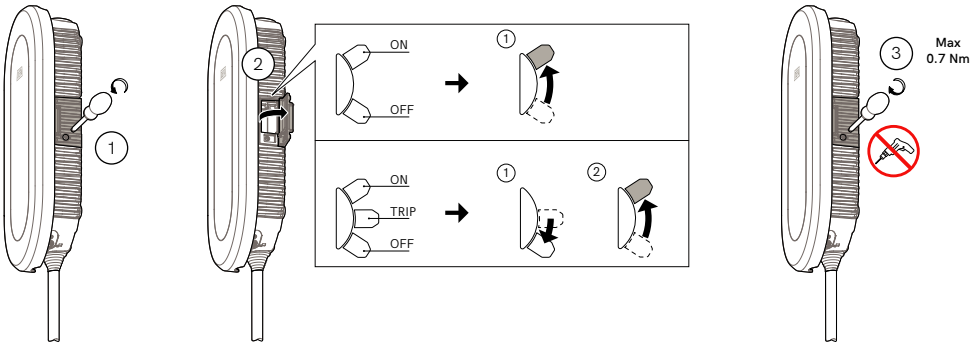

NO Få tilgang til strømbryteren fra lokket på siden av veggfestet. 1. Bruk en skrutrekker og fjern sikkerhetsskruen på lokket. 2. Åpne lokket og slå AV sikringen. 3. Lukk lokket og sett sikkerhetsskruen tilbake på plass. (Maks 0,7 Nm dreiemoment).

SE Få åtkomst till strömbrytaren från locket på sidan av väggfästet. 1. Använd en skruvmejsel och ta bort säkerhetsskruven på locket. 2. Öppna locket och slå AV säkringen. 3. Stäng locket och sätt tillbaka säkerhetsskruven på plats. (Max 0,7 Nm vridmoment).

DA Adgang til afbryderen fra låget på siden af vægbeslaget. 1. Brug en skruetrækker og fjern sikkerhedsskruen på låget. 2. Åbn låget og sluk sikringen. 3. Luk låget og sæt sikkerhedsskruen tilbage på plads. (Maks 0,7 Nm moment).

FI Pääsy katkaisijaan tapahtuu seinätelineen sivulla olevan kannen kautta. 1. Käytä ruuvimeisseliä ja poista turvaskruuvi kannesta. 2. Avaa kansi ja kytke virrankatkaisija pois päältä. 3. Sulje kansi ja aseta turvaskruuvi takaisin paikalleen. (Maks. 0,7 Nm vääntövoima). Latausaseman virransyötön pitäisi nyt olla katkaistu.

DE Zugriff auf den Leistungsschalter erfolgt über den Deckel an der Seite der Wandhalterung. 1. Verwenden Sie einen Schraubendreher und entfernen Sie die Sicherheitsschraube am Deckel. 2. Öffnen Sie den Deckel und schalten Sie den Leistungsschalter AUS. 3. Schließen Sie den Deckel und setzen Sie die Sicherheitsschraube wieder an ihren Platz. (Max. 0,7 Nm Drehmoment).

FR Accédez au disjoncteur depuis le couvercle sur le côté du support mural. 1. Utilisez un tournevis et retirez la vis de sécurité sur le couvercle. 2. Ouvrez le couvercle et éteignez le disjoncteur. 3. Fermez le couvercle et remettez la vis de sécurité en place. (Max. 0,7 Nm de couple).

ES Acceda al interruptor automático desde la tapa en el costado del soporte de pared. 1. Use un destornillador y retire el tornillo de seguridad de la tapa. 2. Abra la tapa y apague el interruptor de circuito. 3. Cierre la tapa y vuelva a colocar el tornillo de seguridad en su posición. (Máx. 0,7 Nm de par).

Product specification

Item name	**Power Ready S**
Item number	**715011 (TN) / 715012 (IT)**
Rated voltage	380-420Vac (Three phase, 50-60Hz) 220-240Vac (Single phase, 50-60Hz)
GRID type	TN/IT/TT
Operating temperature	-40 °C to +50 °C
Storage temperature	-50 °C to +85 °C
Dimensions (L x W x D)	350 x 169 x 68 mm
Material	Polycarbonate
IK rating	IK 10
IP rating	IP44 with protective cover/charger. IP20 without protective cover
Weight	1.3 kg
Certification	CE, IEC 60947-2
Recycling	EE-waste 

Conformity

We 'DEFA AS' hereby confirm that these products (Product Name: Power Ready S™, Model Name: DEEVC/WBM/3P/TN and Power Ready S™ - IT, Model Name: DEEVC/WBM/3P/IT) are compliant with the essential requirements and other related provisions of Directive 2014/35/EU, when they will be completed and installed with the appointed DEFA Power Up (DEEVC/CT2/22). Declaration of conformity in full text is available in the internet address / QR code below.

NO **Samsvarserklæring** Vi «DEFA AS» bekrefter herved at disse produktene (Produktnavn: Power Ready S™, Modellnavn: DEEVC/WBM/3P/TN og Power Ready S™ - IT, Modellnavn: DEEVC/WBM/3P/IT) er i samsvar med de grunnleggende kravene og andre relaterte bestemmelser i Direktiv 2014/35/EU, når de blir fullført og installert med den tilhørende DEFA Power Up (DEEVC/CT2/22). Samsvarserklæring i fulltekst er tilgjengelig på internettadressen / QR-koden nedenfor.

SE **Överensstämmelseförklaring** Vi 'DEFA AS' bekräftar härmed att dessa produkter (Produktnamn: Power Ready S™, Modellnamn: DEEVC/WBM/3P/TN och Power Ready S™ - IT, Modellnamn: DEEVC/WBM/3P/IT) uppfyller de grundläggande kraven och andra relevanta bestämmelser i Direktiv 2014/35/EU, när de är färdiga och installerade med den utsedda DEFA Power Up (DEEVC/CT2/22). Försäkran om överensstämmelse i sin helhet finns tillgänglig på internetadressen / QR-koden nedan.

DK **Overensstemmelseserklæring** Vi 'DEFA AS' bekræfter hermed, at disse produkter (Produktnavn: Power Ready S™, Modelnavn: DEEVC/WBM/3P/TN og Power Ready S™ - IT, Modelnavn: DEEVC/WBM/3P/IT) overholder de væsentlige krav og andre relaterede bestemmelser i Direktiv 2014/35/EU, når de er fuldført og installeret med den udpegede DEFA Power Up (DEEVC/CT2/22). Overensstemmelseserklæringen i sin helhed er tilgængelig på internettet på adressen / QR-koden nedenfor.

FI **Vaatimustenmukaisuus** Me 'DEFA AS' vahvistamme täten, että nämä tuotteet (Tuotenimi: Power Ready S™, Mallinimi: DEEVC/WBM/3P/TN ja Power Ready S™ - IT, Mallinimi: DEEVC/WBM/3P/IT) ovat yhteensopivia direktiivin 2014/35/EU olennaisten vaatimusten ja muiden siihen liittyvien säännösten kanssa, kun ne on viimeistelty ja asennettu määrätyllä DEFA Power Up -latausyksiköllä (DEEVC/CT2/22). Vaatimustenmukaisuusvakuutus kokonaisuudessaan on saatavilla alla olevassa internet-osoitteessa / QR-koodissa.

DE **Konformitätserklärung** Wir, 'DEFA AS', bestätigen hiermit, dass diese Produkte (Produktname: Power Ready S™, Modellname: DEEVC/WBM/3P/TN und Power Ready S™ - IT, Modellname: DEEVC/WBM/3P/IT) den grundlegenden Anforderungen und anderen relevanten Bestimmungen der Richtlinie 2014/35/EU entsprechen, wenn sie mit dem vorgesehenen DEFA Power Up (DEEVC/CT2/22) vervollständigt und installiert werden. Die Konformitätserklärung in voller Länge ist unter der untenstehenden Internetadresse / dem QR-Code verfügbar.

FR **Déclaration de conformité** Nous, 'DEFA AS', confirmons par la présente que ces produits (Nom du produit : Power Ready S™, Nom du modèle : DEEVC/WBM/3P/TN et Power Ready S™ - IT, Nom du modèle : DEEVC/WBM/3P/IT) sont conformes aux exigences essentielles et autres dispositions connexes de la Directive 2014/35/UE, lorsqu'ils seront complétés et installés avec le DEFA Power Up désigné (DEEVC/CT2/22). La déclaration de conformité en texte intégral est disponible à l'adresse Internet / code QR ci-dessous.

ES **Declaración de conformidad** Nosotros, 'DEFA AS', confirmamos por la presente que estos productos (Nombre del producto: Power Ready S™, Nombre del modelo: DEEVC/WBM/3P/TN y Power Ready S™ - IT, Nombre del modelo: DEEVC/WBM/3P/IT) cumplen con los requisitos esenciales y otras disposiciones relacionadas de la Directiva 2014/35/UE, cuando se completen e instalen con la unidad DEFA Power Up designada (DEEVC/CT2/22). La declaración de conformidad en texto completo está disponible en la dirección de internet / código QR que aparece a continuación.

23.08.2024	Slependen / Norway	
Date	Place	Managing Director Bård Klungseth

https://www.defa.com/content/uploads/Documentation/EV-Charging/DEFA-Power/doc_power_ready_s.pdf

Warranty and waste management

Warranty

This product holds the same legal guarantee period and warranty period prescribed in the country where the product was purchased. The guarantee and warranty is only valid by the legal provision of the country of purchase – the guarantee or warranty is not transferable. DEFA's warranty obligations will not apply if the product is damaged due to accident, abuse or other external causes, or if any non-authorized modifications have been performed or guidelines have not been followed during the service/repair. Approved repairs by DEFA do not affect the warranty (if the repairs have been made in accordance with the guidelines and are performed by a DEFA authorized technician).

DEFA guarantees the DEFA branded product contained in the original packaging to be without defects within the legal guarantee period, where applicable defects are limited to those originating from normal use and obvious material or manufacturing defects. DEFA will in such cases attempt to restore the product to the intended function.

Claims will be rejected if damage can be shown to be the result of improper use, modifications, non-authorized repairs or force majeure. All installation steps must be performed by a certified installer, otherwise the guarantee and warranty will become void. If the product is defect or malfunctioning due to improper installation, any guarantee and warranty will become void.
For more information regarding guarantee and provisions please visit: http://defa.com/

NO Garanti
Dette produktet har samme juridiske garantiperiode og garantiperiode som er foreskrevet i landet der produktet ble kjøpt. Garantien er kun gyldig i henhold til lovbestemmelsene i kjøpslandet – garantien kan ikke overføres. DEFAs garantiforpliktelser vil ikke gjelde dersom produktet er skadet på grunn av uhell, misbruk eller andre ytre årsaker, eller hvis det er utført uautoriserte modifikasjoner eller retningslinjer ikke er fulgt under service/reparasjon. Godkjente reparasjoner av DEFA påvirker ikke garantien (dersom reparasjonene er utført i henhold til retningslinjene og utføres av en DEFA-autorisert tekniker).

DEFA garanterer at det DEFA-merkede produktet i originalemballasjen er uten defekter innenfor den lovbestemte garantiperioden, hvor gjeldende feil er begrenset til de som stammer fra normal bruk og åpenbare material- eller produksjonsfeil. DEFA vil i slike tilfeller forsøke å gjenopprette produktet til tiltenkt funksjon.

Krav vil bli avvist dersom skade kan påvises å være et resultat av feil bruk, modifikasjoner, ikke-autoriserte reparasjoner eller force majeure. Alle installasjonstrinn må utføres av en sertifisert installatør, ellers vil garantien bortfalle. Hvis produktet er defekt eller feilfungerende på grunn av feil installasjon, vil enhver garanti ugyldiggjøres.
For mer informasjon om garanti og bestemmelser, besøk: http://defa.com/

SE Garanti
Denna produkt har samma juridiska garantiperiod som föreskrivs i landet där produkten köptes. Garantin är endast giltig enligt de juridiska föreskrifterna i inköpslandet och kan inte överlåtas. DEFA:s garantiskyldigheter gäller inte om produkten skadas på grund av olycka, felaktig användning eller andra externa orsaker, eller om några icke-auktoriserade ändringar har utförts eller riktlinjerna inte har följts under service/reparation. Godkända reparationer av DEFA påverkar inte garantin (om reparationerna gjorts enligt riktlinjerna och utförs av en DEFA-auktoriserad tekniker).

DEFA garanterar att den DEFA-märkta produkten i originalförpackningen är utan defekter inom den juridiska garantiperioden, där tillämpliga defekter begränsas till sådana som uppstår från normal användning och uppenbara material- eller tillverkningsfel. I sådana fall försöker DEFA återställa produkten till den avsedda funktionen.

Anspråk avslås om skadorna kan påvisas vara följden av felaktig användning, ändringar, icke-auktoriserade reparationer eller force majeure. Alla installationssteg måste utföras av en certifierad installatör, annars upphävs garantin. Om produkten är felaktig eller fungerar felaktigt på grund av icke korrekt installation, upphävs alla garantier.
Mer information om garanti och föreskrifter finns på: http://defa.com/

DK Garanti
Dette produkt er underlagt den samme juridiske indeståelses- og garantiperiode, der foreskrives i det land, hvor produktet blev købt. Indeståelsen og garantien er kun gyldig i henhold til den juridiske bestemmelse i købslandet – indeståelsen eller garantien kan ikke overdrages. DEFAs garantiforpligtelser gælder ikke, hvis produktet er beskadiget på grund af uheld, misbrug eller andre eksterne årsager, eller hvis der er blevet foretaget uautoriserede ændringer, eller hvis retningslinjerne ikke er blevet fulgt under service/reparation. De reparationer, som DEFA har godkendt, påvirker ikke garantien (hvis reparationerne er blevet foretaget i overensstemmelse med retningslinjerne og udføres af en tekniker, som DEFA har godkendt).

DEFA indestår for, at produktet med DEFA-mærket, der er indeholdt i den originale emballage, er fri for defekter inden for den juridiske garantiperiode, hvor de relevante defekter udelukkende gælder dem, der skyldes normal brug og tydelige materiale- eller produktionsfejl. DEFA vil i sådanne tilfælde forsøge at genskabe produktets tiltænkte funktion.

Krav vil blive afvist, hvis det kan påvises, at skade er opstået som følge af forkert brug, ændringer, uautoriserede reparationer eller force majeure. Alle installationstrin skal udføres af en certificeret installatør, da indeståelsen eller garantien ellers vil være ugyldig. Hvis produktet er defekt eller har funktionsfejl på grund af en forkert installation, vil enhver indeståelse eller garanti være ugyldig.
Få flere oplysninger om indeståelse og bestemmelser ved at gå til: http://defa.com/

FI Takuu
Tällä tuotteella on sen ostomaan lain edellyttämä takuuaika. Tuotteen takuu on voimassa vain ostomaan lain edellyttämällä tavalla, eikä sitä voi siirtää. DEFA:n takuuvelvoitteita ei sovelleta, jos onnettomuus, väärinkäytös tai muu ulkoinen syy vahingoittaa tuotetta, tai jos tuotetta on muokattu luvatta tai sen huolto tai korjaus on suoritettu ohjeiden vastaisesti. DEFA:n valtuuttamat korjaukset eivät vaikuta takuuseen (kunhan korjaus on tehty ohjeiden mukaisesti ja sen on suorittanut DEFA:n valtuuttama teknikko).

DEFA takaa, että alkuperäisessä pakkauksessa toimitetussa DEFA-merkkisessä tuotteessa ei esiinny vikoja lakisääteisen takuuajan puitteissa. Viat rajataan normaalista käytöstä ja selvästi materiaalista tai valmistuksesta johtuviin vikoihin. Vikatapauksissa DEFA yrittää korjata tuotteen toimimaan tarkoituksenmukaisesti.

Reklamaatiota ei hyväksytä, jos vahingon voidaan osoittaa johtuvan väärinkäytöstä, muutoksista, luvattomista korjauksista tai ylivoimaisesta esteestä. Asennustoimet saa suorittaa vain valtuutettu asentaja, muussa tapauksessa takuu raukeaa. Jos tuotteen vika tai toimintahäiriö johtuu väärästä asennuksesta, takuu raukeaa.
Lisätietoa takuusta ja ehdoista: http://defa.com/

DE Gewährleistung
Für dieses Produkt gelten die gleichen gesetzlichen Garantie- und Gewährleistungsfristen wie in dem Land, in dem das Produkt erworben wurde. Die Garantie und Gewährleistung gilt nur nach den gesetzlichen Bestimmungen des Landes, in dem das Produkt erworben wurde - die Garantie oder Gewährleistung ist nicht übertragbar. Die Gewährleistungsverpflichtungen der DEFA entfallen, wenn das Produkt durch Unfall, missbräuchliche Verwendung oder andere äußere Ursachen beschädigt wurde oder wenn nicht autorisierte Änderungen vorgenommen oder Richtlinien bei der Wartung/Reparatur nicht befolgt wurden. Von DEFA genehmigte Reparaturen beeinträchtigen die Gewährleistung nicht (wenn die Reparaturen in Übereinstimmung mit den Richtlinien und von einem durch DEFA autorisierten Techniker durchgeführt wurden).

DEFA garantiert, dass das in der Originalverpackung enthaltene DEFA-Markenprodukt innerhalb der gesetzlichen Gewährleistungsfrist frei von Mängeln ist, wobei sich die Mängel auf solche beschränken, die durch normalen Gebrauch und eindeutige Material- oder Herstellungsfehler entstanden sind. DEFA versucht in solchen Fällen, die bestimmungsgemäße Funktion des
Produkts wiederherzustellen.

Reklamationen werden abgelehnt, wenn der Schaden nachweislich auf unsachgemäßen Gebrauch,
Änderungen, nicht autorisierte Reparaturen oder höhere Gewalt zurückzuführen ist. Alle
Installationsschritte müssen von einem zertifizierten Installateur durchgeführt werden,
anderenfalls erlischt die Garantie und Gewährleistung. Wenn das Produkt aufgrund einer
unsachgemäßen Installation defekt ist oder nicht funktioniert, erlischt jegliche Garantie und Gewährleistung.
Weitere Informationen in Bezug auf die Garantie und entsprechende Bestimmungen finden Sie unter: https://www.defa.com/de/

FR Garantie
Ce produit bénéficie de la même période de garantie légale et de la même période de garantie prescrite dans le pays où le produit a été acheté. La garantie n'est valable que selon les dispositions légales du pays d'achat - la garantie n'est pas transférable. Les obligations de garantie de DEFA ne s'appliqueront pas si le produit est endommagé à la suite d'un accident, d'un abus ou d'autres causes externes, ou si des modifications non autorisées ont été effectuées ou si les directives n'ont pas été suivies pendant le service/la réparation. Les réparations approuvées par DEFA n'affectent pas la garantie (si les réparations ont été effectuées conformément aux directives et sont réalisées par un technicien agréé DEFA).

DEFA garantit que le produit de marque DEFA contenu dans l'emballage d'origine est exempt de défauts pendant la période de garantie légale, où les défauts applicables sont limités à ceux provenant d'une utilisation normale et à des défauts matériels ou de fabrication évidents. Dans ce cas, DEFA s'efforcera de rétablir le produit dans sa fonction initiale.

Les réclamations seront rejetées s'il peut être démontré que les dommages sont le résultat d'une utilisation inappropriée, de modifications, de réparations non autorisées ou de cas de force majeure. Toutes les étapes de l'installation doivent être effectuées par un installateur certifié, sinon la garantie sera annulée. Si le produit est défectueux ou fonctionne mal en raison d'une installation incorrecte, toute garantie sera annulée.
Pour plus d'informations sur les garanties et les dispositions, veuillez consulter : http://defa.com/

ES Garantía
Este producto tiene el mismo período de garantía legal y el mismo período de garantía prescrito en el país donde se compró el producto. La garantía solo es válida por la disposición legal del país de compra. La garantía no es transferible. Las obligaciones de la garantía de DEFA no se aplicarán si el producto está dañado debido a un accidente, uso indebido u otras causas externas, o si se han realizado modificaciones no autorizadas o no se han seguido las directrices durante el servicio/la reparación. Las reparaciones aprobadas por DEFA no afectan a la garantía (si las reparaciones se han realizado de acuerdo con las directrices y son realizadas por un técnico autorizado por DEFA).

DEFA garantiza que el producto de la marca DEFA contenido en el embalaje original no tiene defectos dentro del período de garantía legal, donde los defectos aplicables se limitan a los originados por el uso normal y a los defectos obvios del material o de fabricación. En estos casos, DEFA intentará restablecer la función prevista del producto.

Se rechazarán las reclamaciones si se demuestra que los daños son consecuencia de un uso inadecuado, de modificaciones, de reparaciones no autorizadas o de fuerza mayor. Todos los pasos de la instalación deben ser realizados por un instalador certificado, de lo contrario la garantía quedará anulada. Si el producto está defectuoso o funciona mal debido a una instalación incorrecta, se anulará toda su garantía.
Para más información sobre la garantía y las disposiciones, visite: http://defa.com/

Waste management

At the end of service life, dispose of the product according to local rules and do not dispose the product with regular household waste. The correct disposal of your product will help prevent potential negative consequences for the environment and human health.

NO **Avfallshåndtering** Ved slutten av levetiden, kast produktet i henhold til lokale regler og ikke kast produktet sammen med vanlig husholdningsavfall. Riktig kassering av produktet ditt vil bidra til å forhindre potensielle negative konsekvenser for miljøet og menneskers helse.

SE **Avfallshantering** Vid slutet av användningstiden måste produkten kasseras enligt lokala regler. Den får inte kasseras i de vanliga hushållssoporna. Om produkten kasseras på rätt sätt hjälper det till att förhindra potentiella negativa följder för miljön och människors hälsa.

DK **Affaldshåndtering** Efter endt levetid skal produktet bortskaffes i henhold til de lokale regler, og det må ikke bortskaffes sammen med almindeligt husholdningsaffald. Den korrekte bortskaffelse af produktet vil forhindre mulige negative konsekvenser for miljøet og menneskers sundhed.

FI **Jätteet** Hävitä käytöstä poistettu tuote paikallisten sääntöjen mukaisesti. Älä hävitä tuotetta kotitalousjätteen mukana. Tuotteen hävittäminen oikein estää mahdollisen ympäristön ja ihmisten terveyden vahingoittumisen.

DE **Entsorgung** Das Produkt muss am Ende seiner Lebensdauer gemäß den örtlichen Vorschriften entsorgt werden. Es darf nicht im normalen Hausmüll entsorgt werden. Die korrekte Entsorgung Ihres Produkts trägt dazu bei, mögliche negative Folgen für die Umwelt und die menschliche Gesundheit zu vermeiden.

FR **Gestion des déchets** En fin de vie, éliminez le produit conformément aux règles locales et ne le jetez pas avec les déchets ménagers ordinaires. L'élimination correcte de votre produit contribuera à prévenir les conséquences négatives potentielles pour l'environnement et la santé humaine.

ES **Gestión de residuos** Al final de su vida útil, elimine el producto de acuerdo con la normativa local y nunca lo elimine con los residuos domésticos habituales. La correcta eliminación de su producto ayudará a evitar posibles consecuencias negativas para el medio ambiente y la salud humana.

Contact information

If you have any questions, contact your local vendor or visit defa.com.
If you have any feedback on how the system or support can be improved, feel free to give us your input at defa.com

NO **Kontaktinformasjon.** Hvis du har spørsmål, kontakt den lokale leverandøren din eller besøk defa.com.
Hvis du har tilbakemeldinger på hvordan systemet eller støtten kan forbedres, gi oss gjerne dine innspill på defa.com
SE **Kontaktinformation**. Om du har några frågor, kontakta din lokala leverantör eller besök defa.com.
Om du vill ge återkoppling om hur systemet eller supporten kan förbättras, är du välkommen att kontakta oss på defa.com
DK **Kontaktoplysninger.** Hvis du har spørgsmål, bedes du kontakte din lokale leverandør eller defa.com.
Hvis du har feedback om, hvordan systemet eller supporten kan forbedres, er du velkommen til at give os dit input på defa.com
FI **Yhteystiedot.** Jos haluat lisätietoja, ota yhteys paikalliseen myyjään tai mene osoitteeseen defa.com.
Jos haluat antaa palautetta järjestelmän tai tuen kehittämiseksi, anna palautteesi osoitteessa defa.com.
DE **Kontaktinformationen** Bei Fragen wenden Sie sich bitte an Ihren Vertriebshändler vor Ort oder besuchen Sie defa.com.
Wenn Sie Anregungen haben, wie sich System bzw. Kundendienst verbessern lassen, können Sie uns dies unter defa.com mitteilen.
FR **Informations de contact** Si vous avez des questions, veuillez contacter votre fournisseur local ou rendez-vous sur defa.com.
Si vous avez des commentaires sur les améliorations possibles du système ou du support, n'hésitez pas à nous en faire part en nous écrivant à l'adresse defa.com
ES **Información de contacto** Si tiene alguna duda, póngase en contacto con su proveedor local o visite defa.com.
Si tiene algún comentario sobre cómo mejorar el sistema o la asistencia, puede darnos su opinión en defa.com

Installed by (Installert av/Installerad av/ Installeret af/Asentaja / Installiert von / Installé par / Instalado por): .....

Rating of product installed (Klassifiseringen til installert produkt / Märkning på installerad produkt / Det installerede produktets klassificering / Asennetun tuotteen luokitus / Einstufung des installierten Produkts / Valeurs nominales du produit installé / Clasificación del producto instalado): .....A / .....kW

Date (Dato / Datum / Dato / Päiväys / Datum / Date / Fecha): .....

Signature (Signatur / Signatur / Underskrift / Allekirjoitus / Unterschrift / Signature / Firma): .....



718331 E04 HG 280826